SIGN03-008 Sign Araya
(Flora)

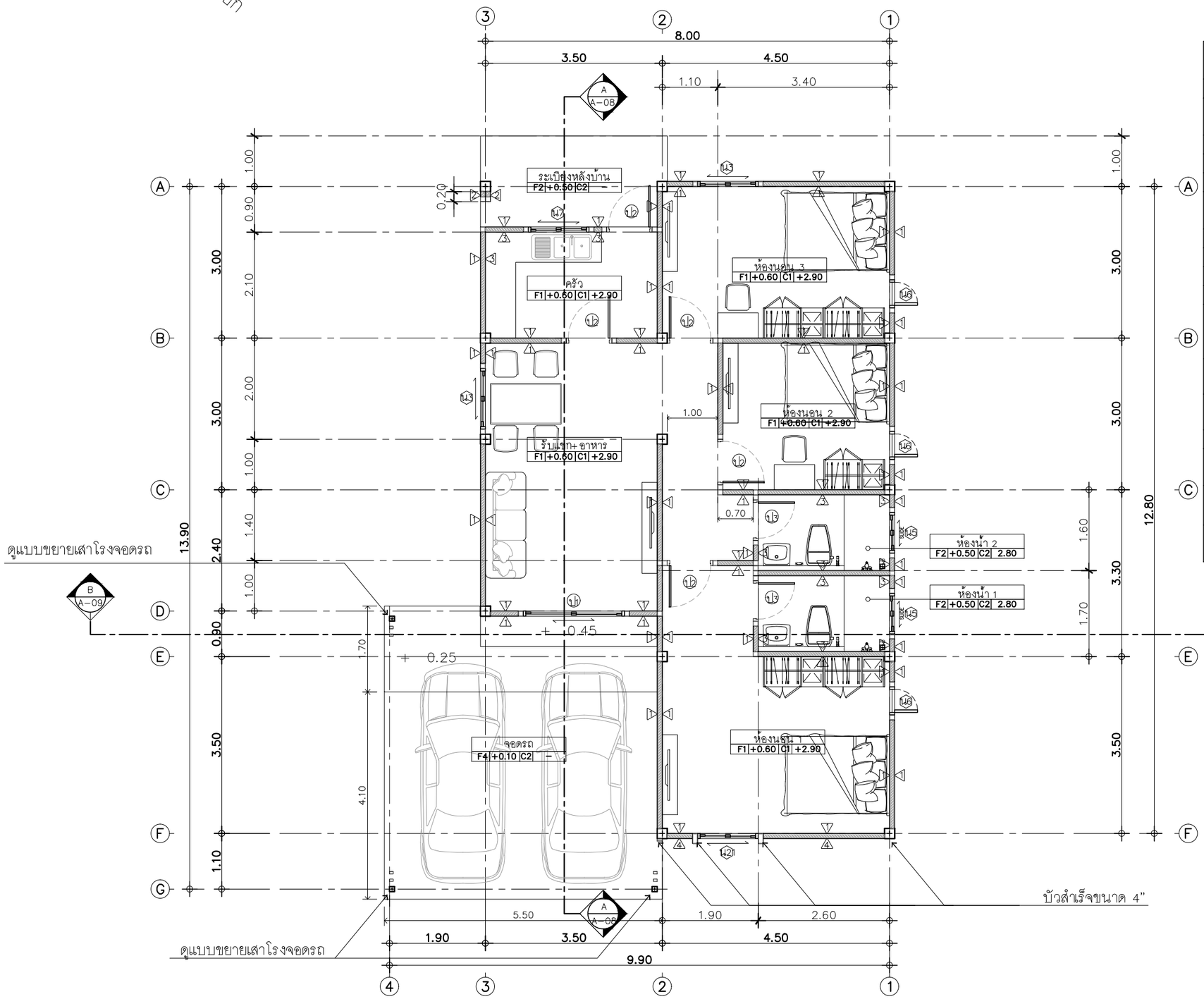

รายการประกอบแบบพื้น

F	**ประเภทของวัสดุพื้น**
F1	พื้นปูกระเบื้องแกรนิตโต้ 60x60 ซม นาโนครีมเรียบ หรือเทียบเท่า – บัวพื้นสำเร็จรูป ขนาด 10 ซม ทาสี ระบุสีภายหลัง
F2	พื้นปูกระเบื้อง กันลื่น ระบุแบบภายหลัง
F3	พื้นคอนกรีตขัดหยาบ
F4	พื้นคอนกรีตขัดมันเรียบ

รายการประกอบแบบผนัง

W	**ประเภทของวัสดุสร้างผนัง**
1	ผนังก่ออิฐมอญ ฉาบเรียบทาสีระบุสีภายหลัง
2	ผนังก่ออิฐมอญเต็มแผ่น ฉาบเรียบทาสีระบุสีภายหลัง
3	ผนังก่ออิฐมอญ กรุกระเบื้องระบุแบบภายหลัง
4	ผนังก่ออิฐมวญ ฉาบปูนเรียบ ไม้ผนังบังใบ 8" ลายเสี้ยน G2 (2ร่อง) สีงา (11 x 200 x 3050 mm.) คอนวูด
5	ผนังก่ออิฐมอญ ฉาบปูนเรียบ ทาสีJotun Texture Profile Paint สีนูนโปนไฟล์โจตัน ชนิดหยาบ

รายการประกอบแบบฝ้าเพดาน

C	**ประเภทของวัสดุฝ้าเพดาน**
C1	ฝ้าเพดานภายใน ใช้อิปซัมบอร์ดขนาด 1.20x2.40 ม หนา 9 มม ชนิดธรรมดาตราช้าง แบบขอบลาดฉาบรอยต่อเรียบ โครงคร่าวเหล็กเคลือบสังกะสี
C2	ฝ้าเพดานห้องน้ำ ใช้อิปซัมบอร์ดขนาด 1.20x2.40 ม หนา 9 มม ชนิดทนชื้นตราช้าง แบบขอบลาดฉาบรอยต่อเรียบโครงคร่าวเหล็กเคลือบสังกะสี
C3	ฝ้าไม้ระแนง เฌอร่า ขอบวิลายเสี้ยน สีธรรมชาติ 3 นิ้ว

แปลนพื้นชั้นล่าง
IN SCALE 1 : 75

QDHouse

PROJECT

DATE :

ARCHITECT

STRUCTURAL ENGINEER

SANITARY ENGINEER
-

MECHANICAL ENGINEER
-

LANDSCAPE PROJECT
-

REVISE

No.	Detail	Date

KEY PLAN

DRAWING TITLE
แปลนพื้น

SCALE : 1: 75

Drawing No: A–06

Sheet No : 06 00

DOCUMENT No :

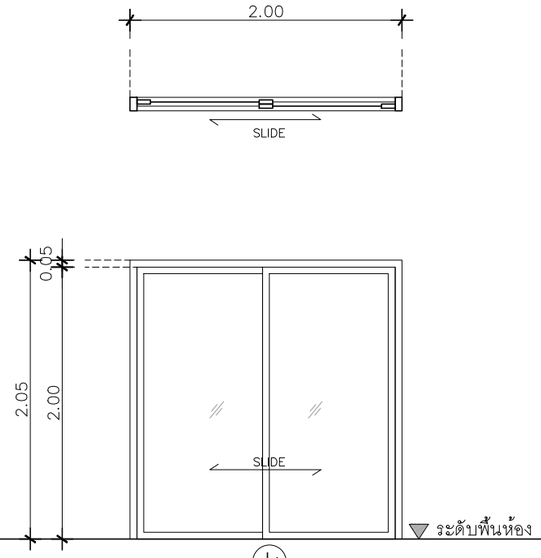

ป1

ประเภท	ประตูบานเลื่อนสลับ
วงกบ	อลูมิเนียม สีดำ 2"x4"หนา 1.2 มม.
กรอบบาน	อลูมิเนียม สีดำ หนา 1.2 มม.
ลูกฟัก	กระจกเขียวตัดแสงหนา 6 มม.
มือจับ	มาตรฐานบานเลื่อน
อุปกรณ์	มาตรฐานบานเลื่อน
ช่องแสง	–

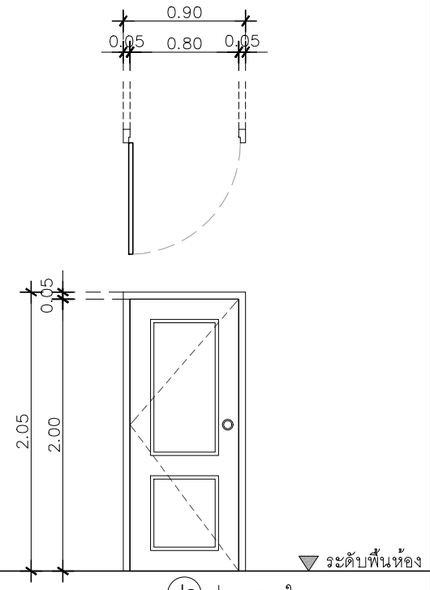

ป2 ประตูภายใน

ประเภท	ประตูบานเปิดเดี่ยว
วงกบ	ไม้เนื้อแข็งอบอย่างดีขนาด 2"x4" ทาน้ำมันสีขาว
กรอบบาน	ไม้เนื้อแข็งทึบ เซาะร่อง 5 มม. โดยรอบ
ลูกฟัก	บานไม้เนื้อแข็ง บานศรีวิชัย
มือจับ	ลูกบิดประตู COLTLITE
อุปกรณ์	บานพับเหล็ก 4"x3" ,Door stop : สีสแตนเลส มาตรฐานโครงการ
ช่องแสง	–

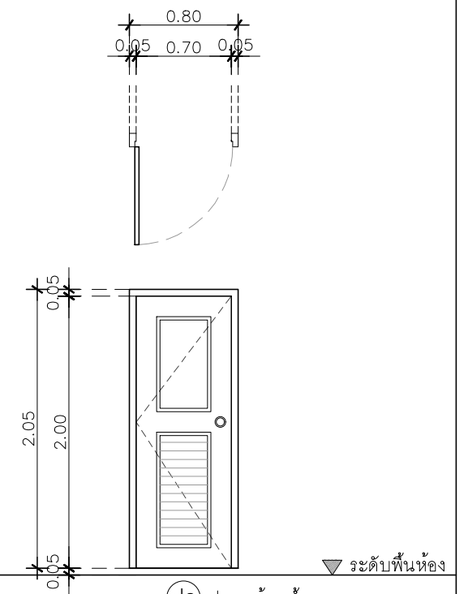

ป3 ประตูห้องน้ำ

ประเภท	ประตูบานเปิดเดี่ยว
วงกบ	ไม้เนื้อแข็งอบอย่างดีขนาด 2"x5" ทาน้ำมันสีขาว
กรอบบาน	ไม้เนื้อแข็งทึบ เซาะร่อง 5 มม. โดยรอบ
ลูกฟัก	บาน UPVC
มือจับ	ลูกบิดประตู COLTLITE
อุปกรณ์	บานพับเหล็ก 4"x3" ,Door stop : สีสแตนเลส มาตรฐานโครงการ
ช่องแสง	–

** กำหนดระดับออฟเมตรอยู่ที่ 1.00 เมตร (หลังกระเบื้องพื้น)

** บริเวณจับเซี้ยม ประตู - หน้าต่างทั้งหมด

** PDATE ใช้วงกบซับเฟรม"UPVC TK

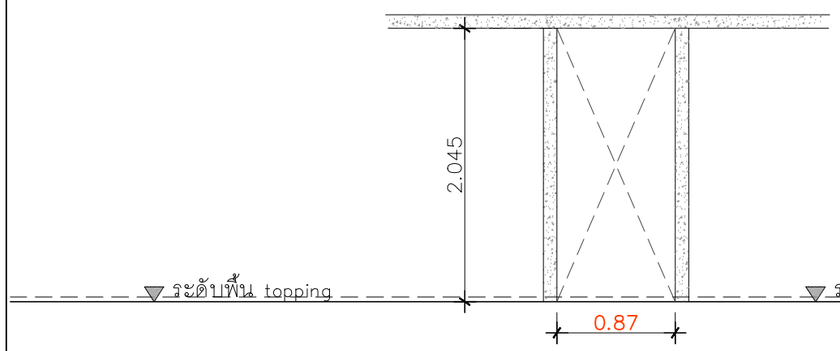

ประตูหลังบ้าน
เตรียมช่องสำหรับวงกบซับเฟรม
เว้น 87.0ซม. สำหรับประตูบาน 80ซม.

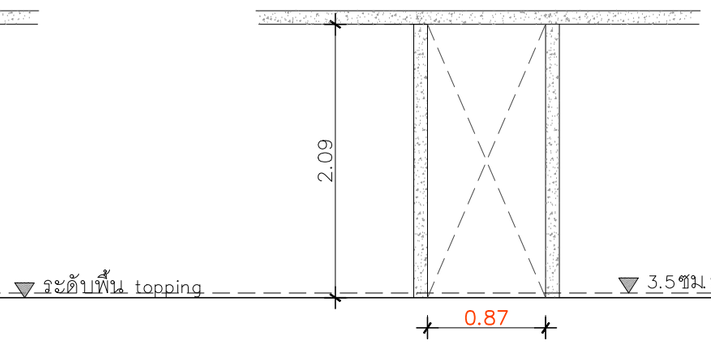

ประตูห้องนอน
เตรียมช่องสำหรับวงกบซับเฟรม
เว้น 87.0ซม. สำหรับประตูบาน 80ซม.

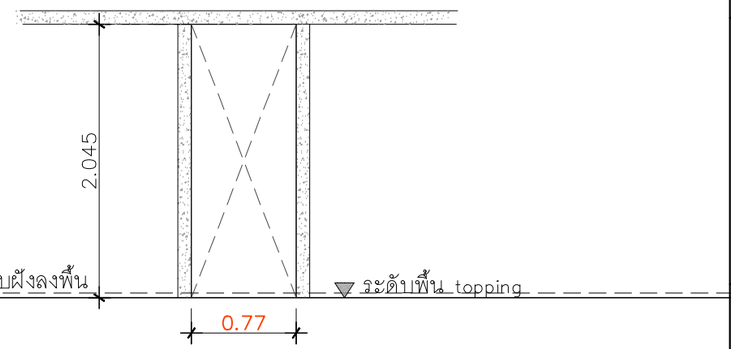

ประตูห้องน้ำ
เตรียมช่องสำหรับวงกบซับเฟรม
เว้น 77.0ซม. สำหรับประตูบาน 70ซม.

QDHouse

PROJECT

DATE :

ARCHITECT

STRUCTURAL ENGINEER

SANITARY ENGINEER
-

MECHANICAL ENGINEER
-

LANDSCAPE PROJECT
-

REVISE

No.	Detail	Date

KEY PLAN

DRAWING TITLE
แบบขยายประตู

SCALE : 1: 50

Drawing No: A–15

Sheet No : 15 00

DOCUMENT No :