# SIGN03-009 Sign Araya
# ( Flora )

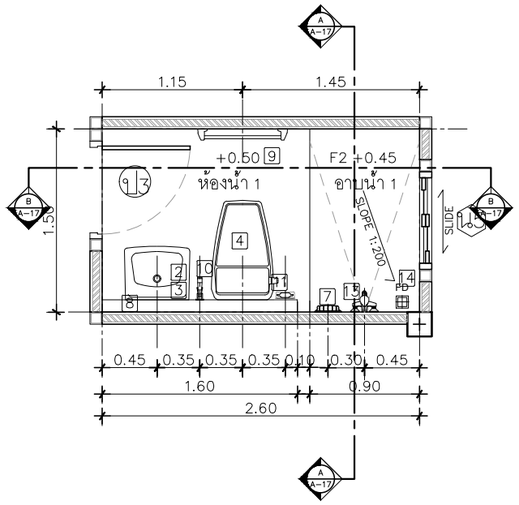


แปลนขยายห้องน้ำ 1
IN SCALE 1 : 50

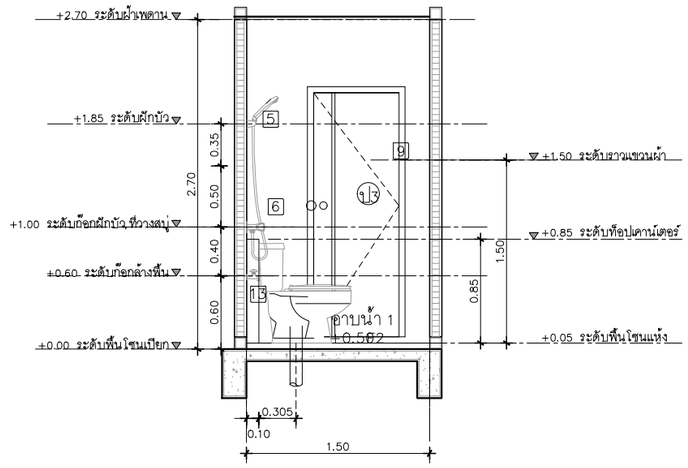


รูปตัดขยายห้องน้ำ 1 แนว A
IN SCALE 1 : 50

ห้องน้ำให้ห้องนอน ใช้ฝักบัวสายอ่อน

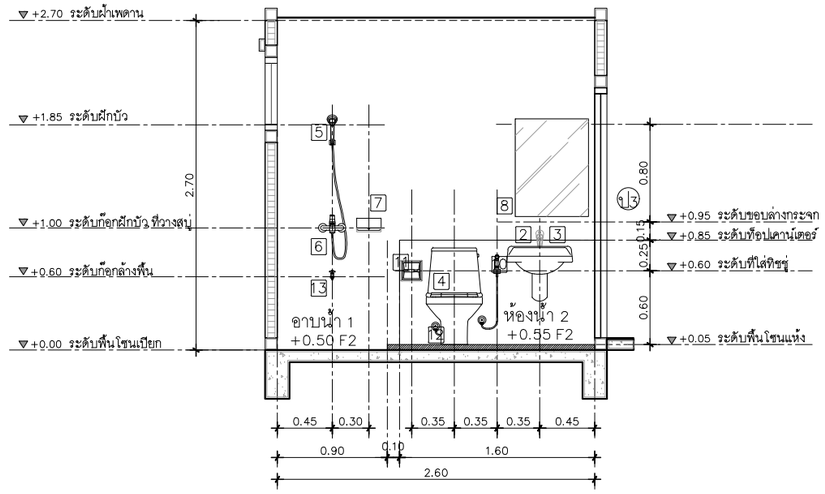


รูปตัดขยายห้องน้ำ 1 แนว B
IN SCALE 1 : 50

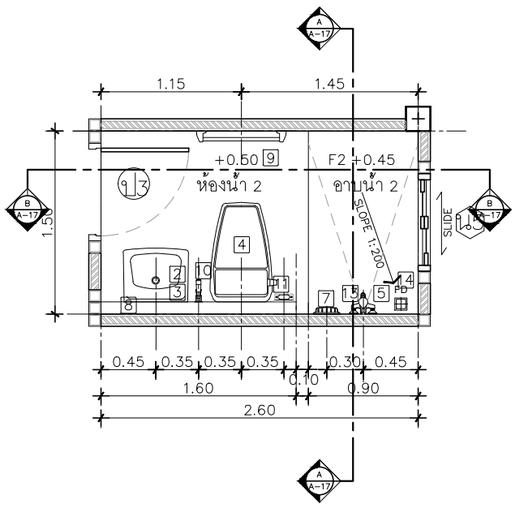


แปลนขยายห้องน้ำ 2
IN SCALE 1 : 50

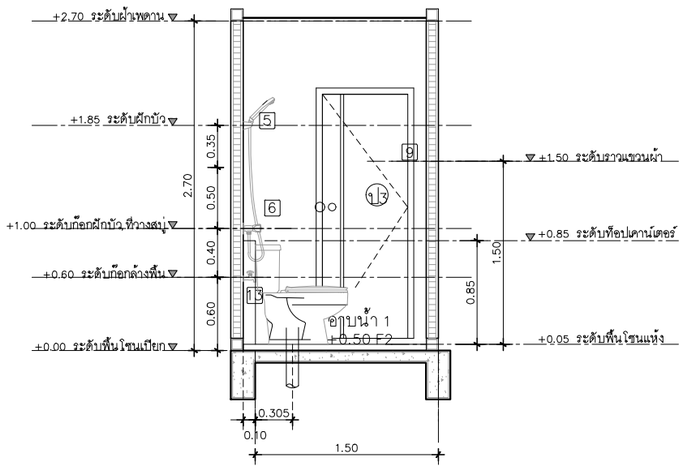


รูปตัดขยายห้องน้ำ 2 แนว A
IN SCALE 1 : 50

ห้องน้ำให้ห้องนอน ใช้ฝักบัวสายอ่อน

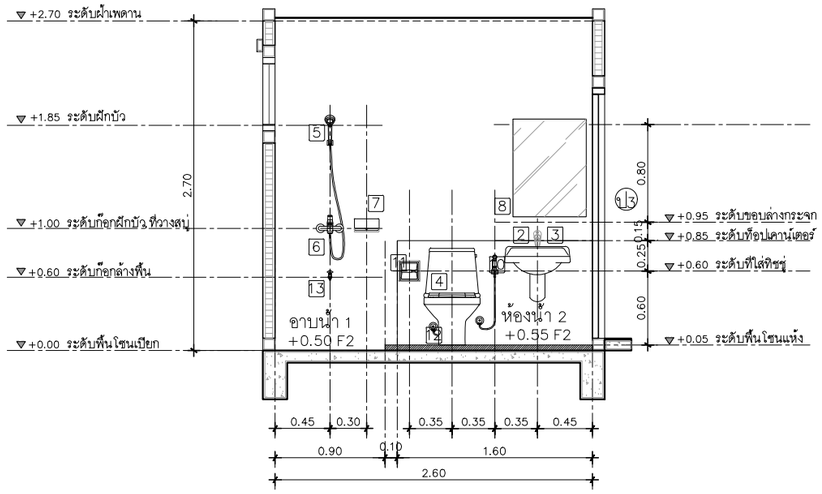


รูปตัดขยายห้องน้ำ 2 แนว B
IN SCALE 1 : 50

** แนบแบบขยายระยะ / การติดตั้งสุขภัณฑ์

QDHouse คว้ดีฮ้าส์

PROJECT

DATE :

ARCHITECT

STRUCTURAL ENGINEER

SANITARY ENGINEER
-

MECHANICAL ENGINEER
-

LANDSCAPE PROJECT
-

REVISE

| No. | Detail | Date |
|---|---|---|
| | | |

KEY PLAN

DRAWING TITLE

SCALE :

Drawing No:

Sheet No : 00

DOCUMENT No :

# SIGN03-009 Sign Araya
# ( Flora )

**ใช้แปลงนี้ 19/02/2567
ลูกค้ามีการต่อเติมและปรับเปลี่ยนแบบ

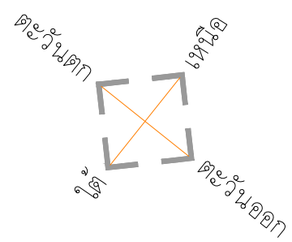


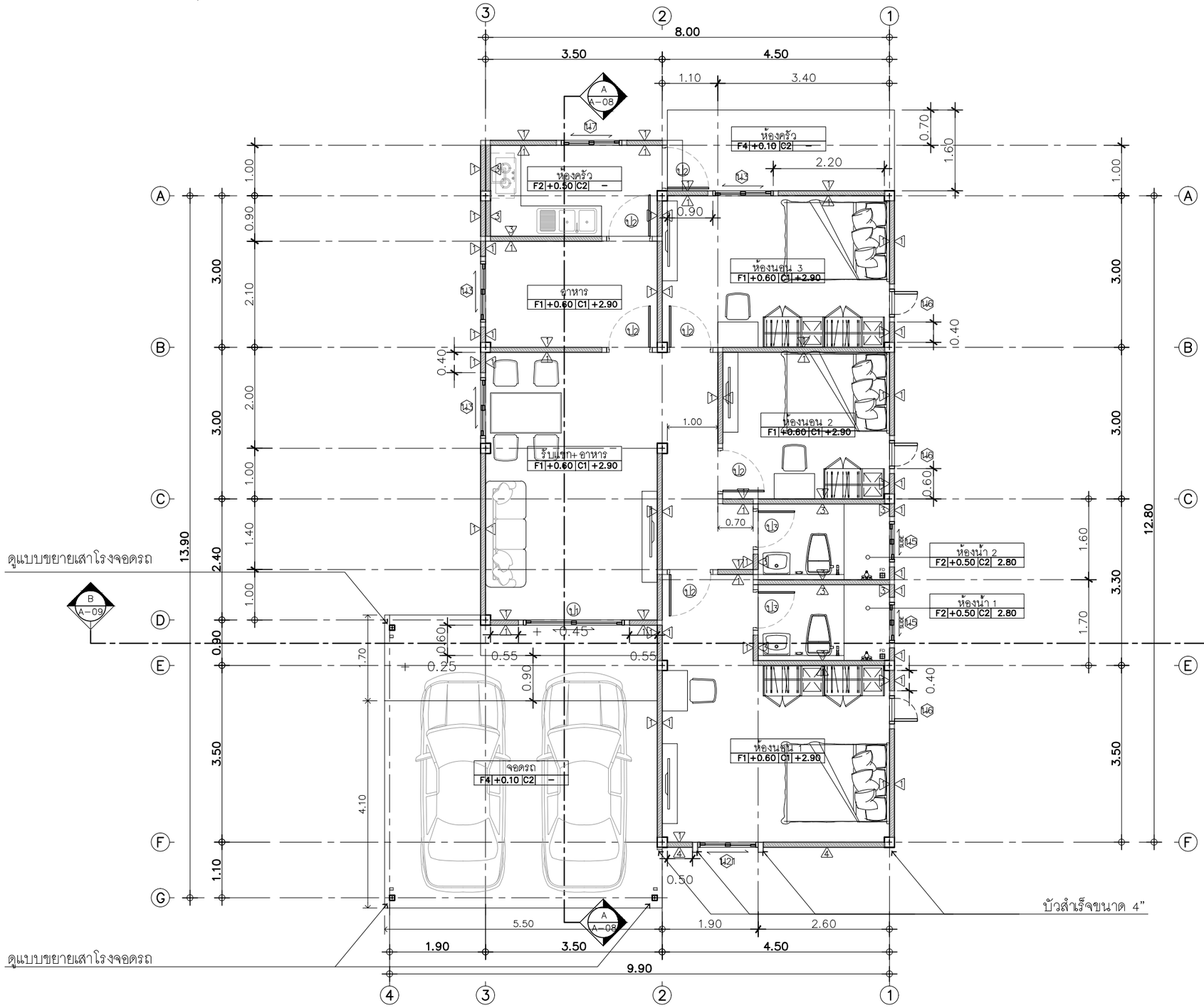


## รายการประกอบแบบพื้น

| | |
|---|---|
| F | **ประเภทของวัสดุพื้น** |
| F1 | พื้นปูกระเบื้องแกรนิตโต้ 60x60 ซม นาโนครีมเรียบ หรือเทียบเท่า<br>– บัวพื้นสำเร็จรูป ขนาด 10 ซม ทาสี ระบุสีภายหลัง |
| F2 | พื้นปูกระเบื้อง กันลื่น ระบุแบบภายหลัง |
| F3 | พื้นคอนกรีตขัดหยาบ |
| F4 | พื้นคอนกรีตขัดมันเรียบ |

## รายการประกอบแบบผนัง

| | |
|---|---|
| W | **ประเภทของวัสดุสร้างผนัง** |
| 1 | ผนังก่ออิฐมอญ ฉาบเรียบทาสีระบุสีภายหลัง |
| 2 | ผนังก่ออิฐมอญเต็มแผ่น ฉาบเรียบทาสีระบุสีภายหลัง |
| 3 | ผนังก่ออิฐมอญ กรุกระเบื้องระบุแบบภายหลัง |
| 4 | ผนังก่ออิฐมวญ ฉาบปูนเรียบ กรุไม้ระแนงลบมุม SMARTWOOD ขนาด 10 ซม หนา 0.8 ซม สีซีเมนต์ ทาสีระบุสีภายหลังติดิด ไม่เว้นร่อง |
| 5 | ผนังก่ออิฐมอญ ฉาบปูนเรียบ ทาสีJotun Texture Profile Paint สีนูนโปนไฟล์โจ้ตัน ชนิดหยาบ |

## รายการประกอบแบบฝ้าเพดาน

| | |
|---|---|
| C | **ประเภทของวัสดุฝ้าเพดาน** |
| C1 | ฝ้าเพดานภายใน ใช้อิปซัมบอร์ดขนาด 1.20x2.40 ม หนา 9 มม<br>ชนิดธรรมดาตราช้าง แบบขอบลาดฉาบรอยต่อเรียบ โครงคร่าวเหล็กเคลือบสังกะสี |
| C2 | ฝ้าเพดานห้องน้ำ ใช้อิปซัมบอร์ดขนาด 1.20x2.40 ม หนา 9 มม<br>ชนิดทนชื้นตราช้าง แบบขอบลาดฉาบรอยต่อเรียบโครงคร่าวเหล็กเคลือบสังกะสี

แปลนพื้นชั้นล่าง
IN SCALE 1 : 75

QDHouse

PROJECT

DATE :

ARCHITECT

STRUCTURAL ENGINEER

SANITARY ENGINEER
-

MECHANICAL ENGINEER
-

LANDSCAPE PROJECT
-

REVISE

| No. | Detail | Date |
|---|---|---|
| | | |

KEY PLAN

DRAWING TITLE
แปลนพื้น

SCALE : 1: 75

Drawing No: A–06

Sheet No : 06 00

DOCUMENT No :

# SIGN03-009 Sign Araya
# ( Flora )

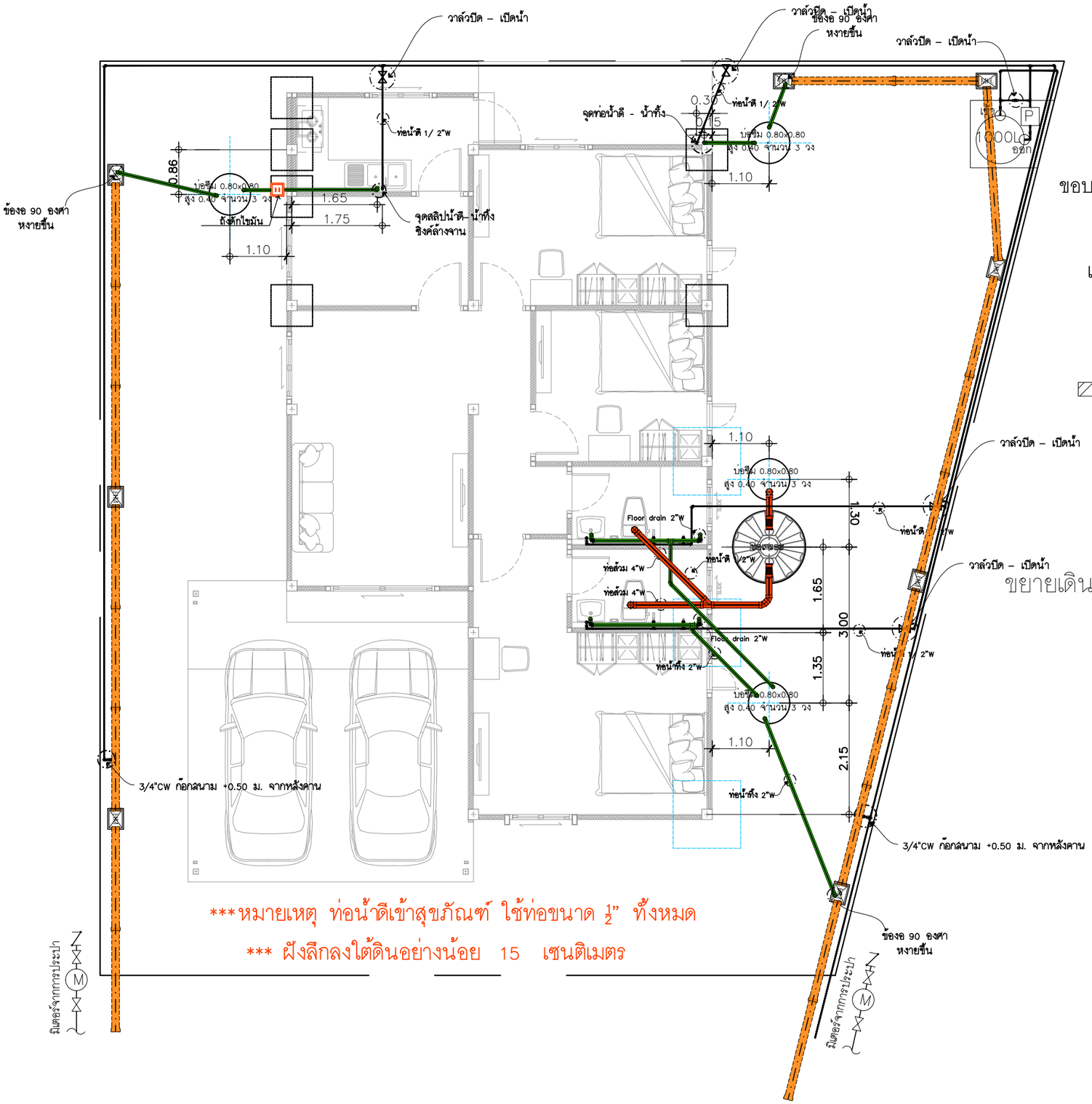


***หมายเหตุ ท่อน้ำดีเข้าสุขภัณฑ์ ใช้ท่อขนาด ½" ทั้งหมด

*** ฝังลึกลงใต้ดินอย่างน้อย 15 เซนติเมตร

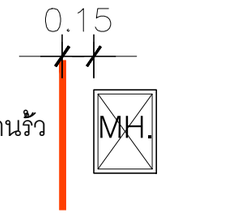


แบบขยายการวางบ่อพัก

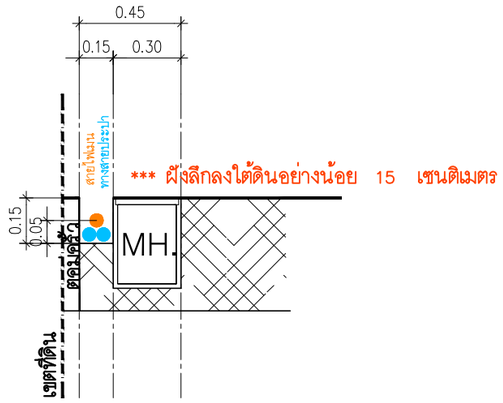


*** ฝังลึกลงใต้ดินอย่างน้อย 15 เซนติเมตร

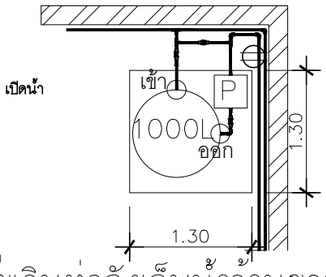


ขยายเดินท่อถังเก็บน้ำด้านขวา

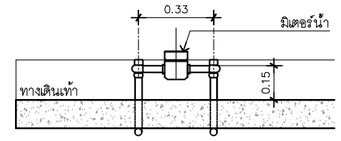


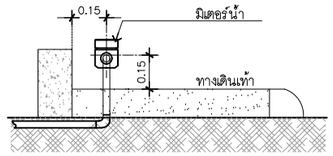


แบบ การติดตั้งระดับมิเตอร์น้ำ

บ่อซึม ถังแซทต้องวางให้ตรงเซนเตอร์เดียวกัน
ระดับหลังทางน้ำเข้าถังแซท = 0.00 m.

*ท่อใยหิน ขนาด 6"
2 เมตร 18 ท่อน
3 เมตร 1 ท่อน

*บ่อพัก 30x40
8 บ่อ

# แปลนสุขาภิบาล

IN SCALE 1 : 75

QDHouse

PROJECT

DATE :

ARCHITECT

STRUCTURAL ENGINEER

SANITARY ENGINEER
-

MECHANICAL ENGINEER
-

LANDSCAPE PROJECT
-

REVISE

| No. | Detail | Date |
|---|---|---|
| | | |

KEY PLAN

DRAWING TITLE

SCALE :

Drawing No:

Sheet No : 00

DOCUMENT No :

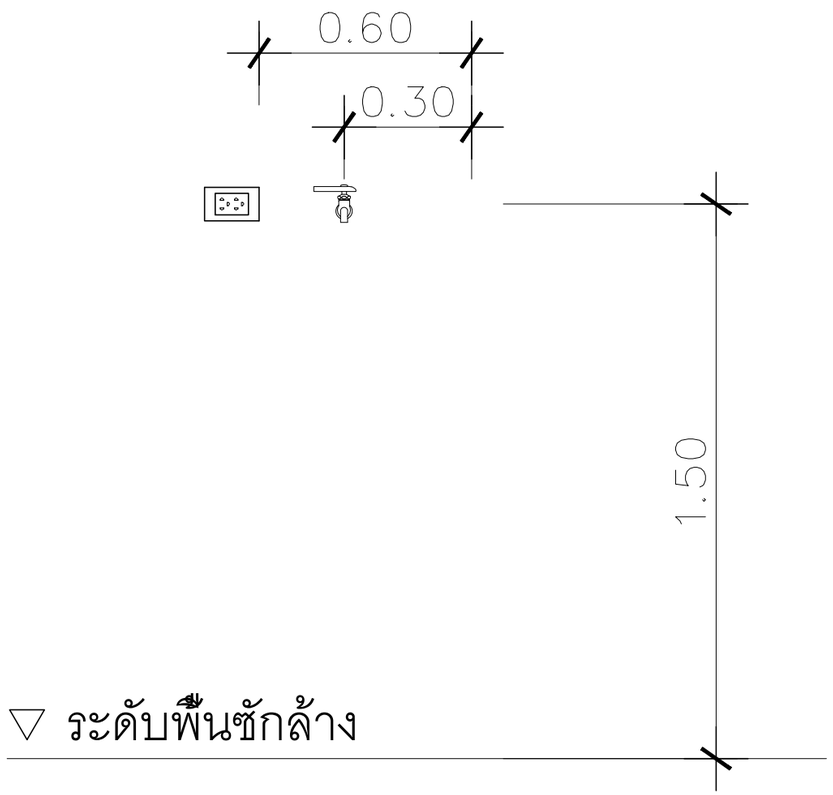


ตำแหน่งปลั๊กและก๊อกน้ำเครื่องซักผ้า

QDHouse

PROJECT

DATE :

ARCHITECT

STRUCTURAL ENGINEER

SANITARY ENGINEER
-

MECHANICAL ENGINEER
-

LANDSCAPE PROJECT
-

REVISE

| No. | Detail | Date |
|---|---|---|
| | | |

KEY PLAN

DRAWING TITLE

SCALE :

Drawing No:

Sheet No : 00

DOCUMENT No :

# SIGN03-009 Sign Araya
# ( Flora )

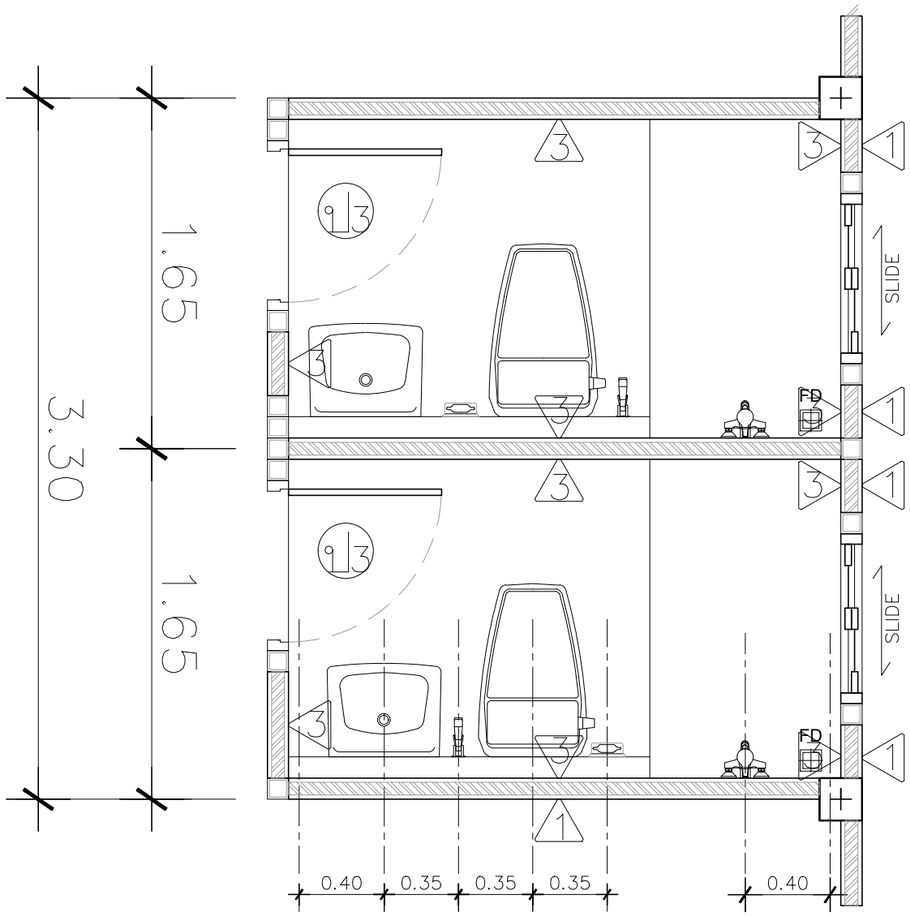


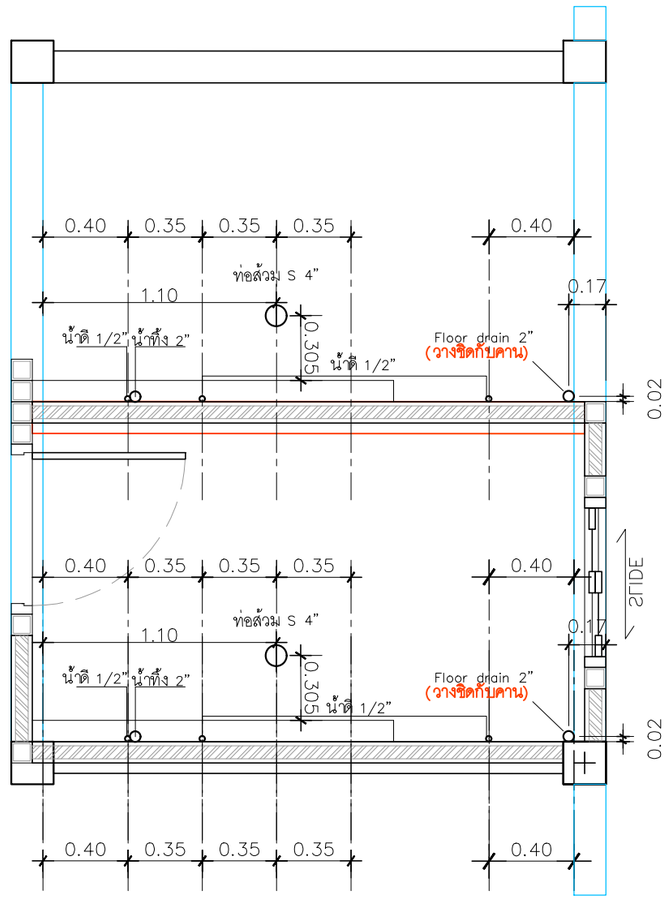


ขยายวางสลิปท่อ

QDHouse

PROJECT

DATE :

ARCHITECT

STRUCTURAL ENGINEER

SANITARY ENGINEER
-

MECHANICAL ENGINEER
-

LANDSCAPE PROJECT
-

REVISE

| No. | Detail | Date |
|---|---|---|
| | | |

KEY PLAN

DRAWING TITLE

SCALE :

Drawing No:

Sheet No : 00

DOCUMENT No :