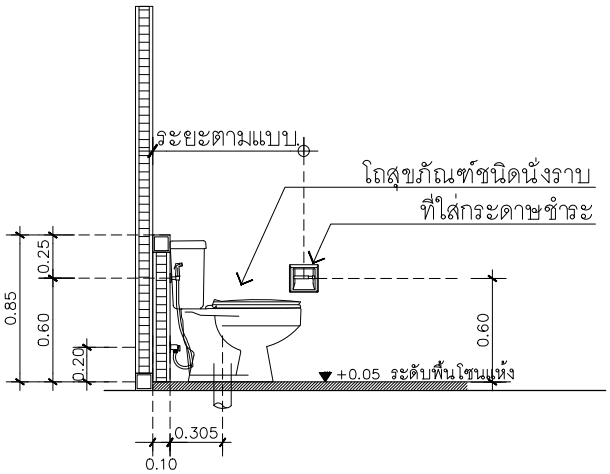

โถสุขภัณฑ์ชนิดนั่งราบ, ที่ใส่กระดาษชำระ

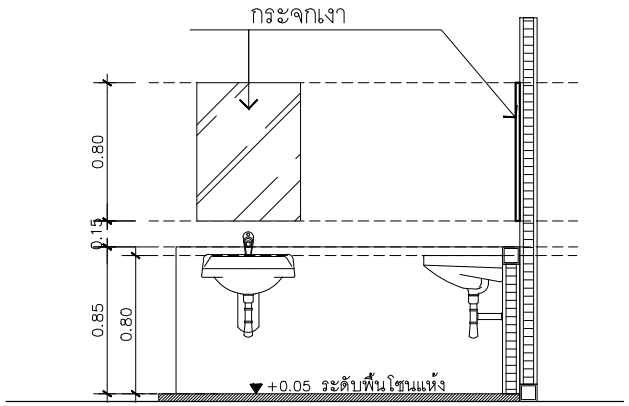

อ่างล้างหน้าแบบแขวน

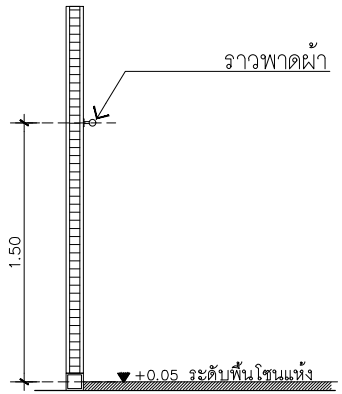

ขอแขวนผ้า, ราวพาดผ้า

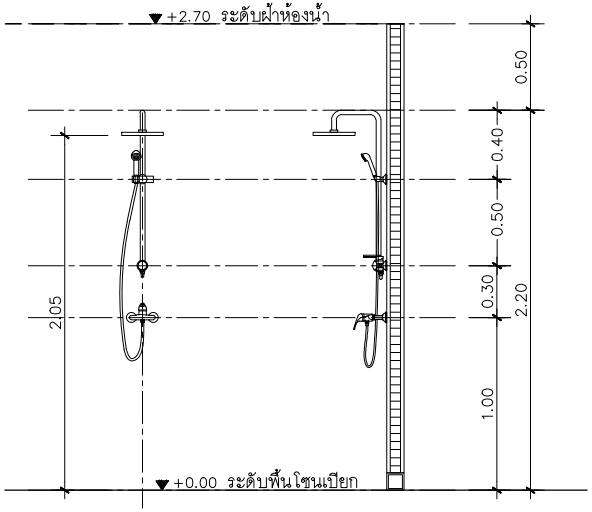

ฝักบัวเรนชาวเวอร์

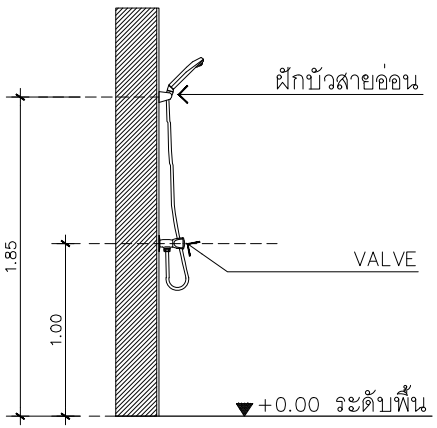

ฝักบัวอาบน้ำ

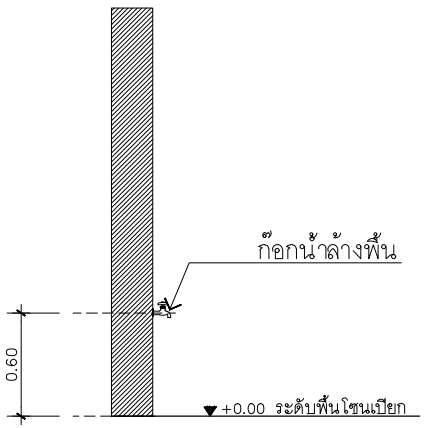

ก๊อกน้ำล้างพื้น

QDHouse

PROJECT

โครงการ บ้านเซนส์ เนเจอร์

บ้านพักอาศัย ค.ส.ล. 1 ชั้น

DATE :

ARCHITECT

STRUCTURAL ENGINEER

SANITARY ENGINEER

MECHANICAL ENGINEER

LANDSCAPE PROJECT

REVISE

No.	Detail	Date

KEY PLAN

DRAWING TITLE

มาตรฐานการติดตั้งสุขภัณฑ์, รายการประกอบแบบสุขภัณฑ์

SCALE : 1: 50

Drawing No: A-16

Sheet No : 16 | 32

DOCUMENT No :