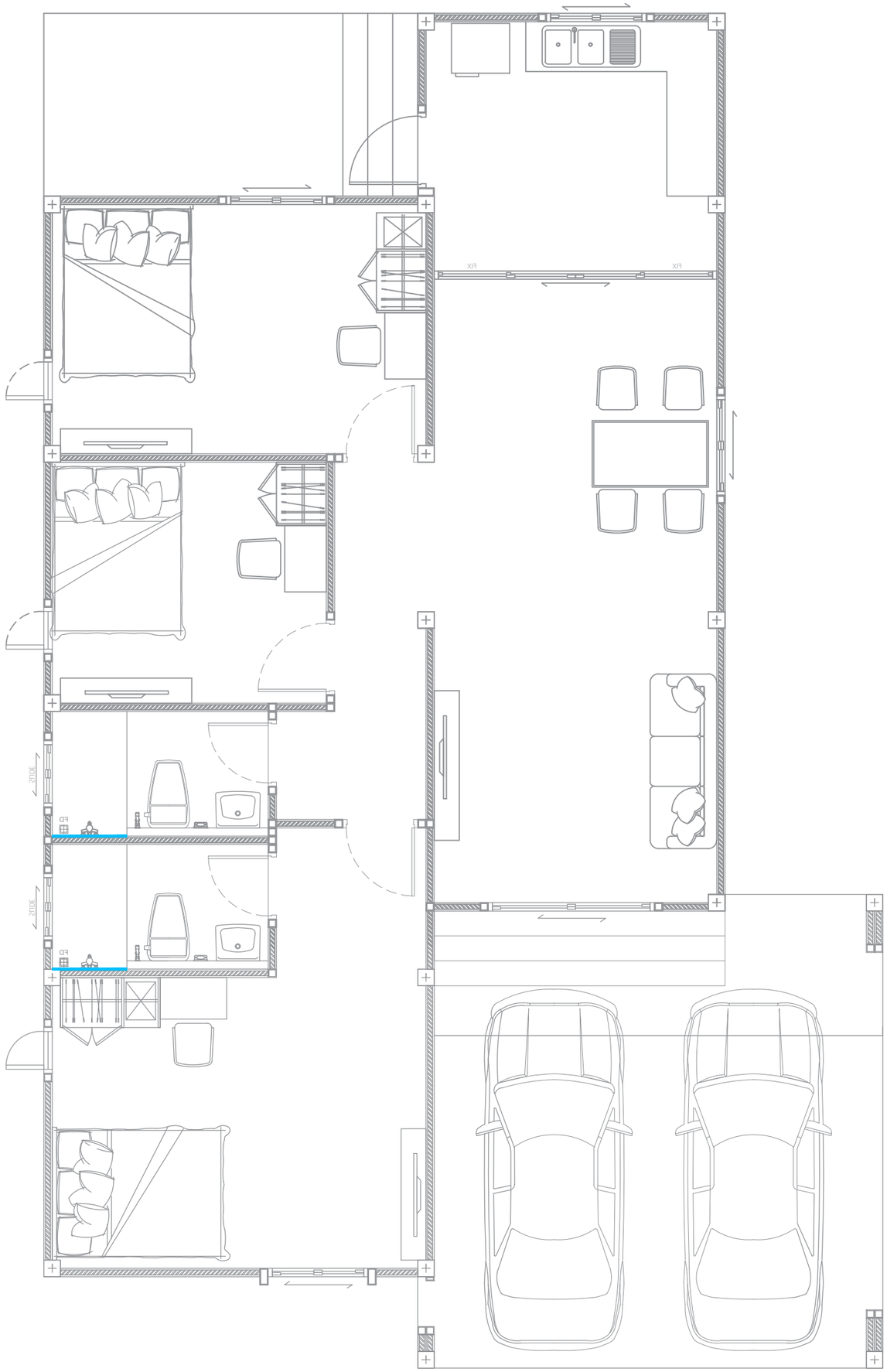

ผนังชาวเวอร์
2.52 ตร.ม.

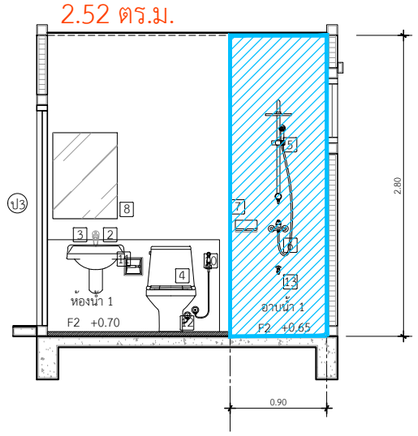

รูปตัดขยายห้องน้ำ 1 แนว B

IN SCALE 1 : 50

ผนังชาวเวอร์
2.52 ตร.ม.

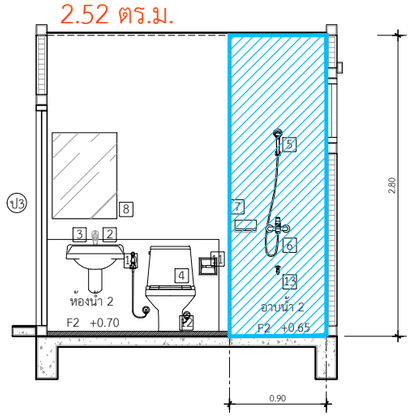

รูปตัดขยายห้องน้ำ 2 แนว B

IN SCALE 1 : 50

แบบขยายกระเบื้องผนัง-ชาวเวอร์

IN SCALE 1 : 75

QDHouse

PROJECT

DATE :

ARCHITECT

STRUCTURAL ENGINEER

SANITARY ENGINEER
-

MECHANICAL ENGINEER
-

LANDSCAPE PROJECT
-

REVISE

No.	Detail	Date

KEY PLAN

DRAWING TITLE

SCALE :

Drawing No:

Sheet No : 00

DOCUMENT No :