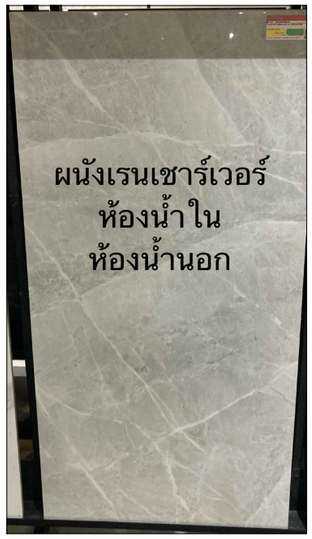

กระเบื้องผนังชาวเวอร์ ห้องน้ำ1และห้องน้ำ2
ใช้กระเบื้องคอตโต้ GP 24x48 รอยัล เทา(POL)ตัดขอบ
ปูแนวนอน

**คิ้ว กระเบื้อง PVC (UV) AP14-01
ขนาด 1.4cm.x2.0m.X14mm.(หนา) สีขาวเงา

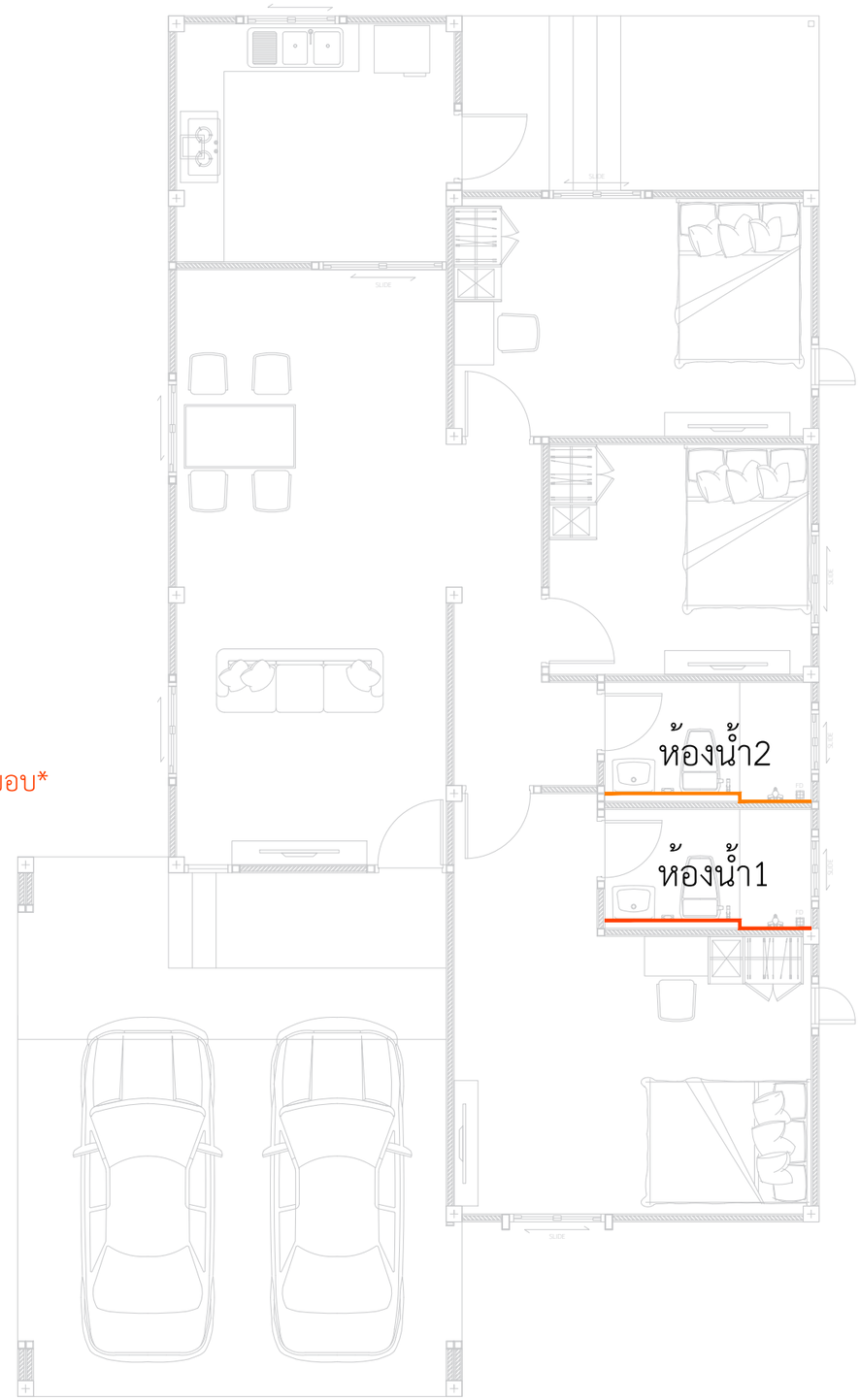

ผนังชาวเวอร์ห้องน้ำ1
7.28 ตร.ม.

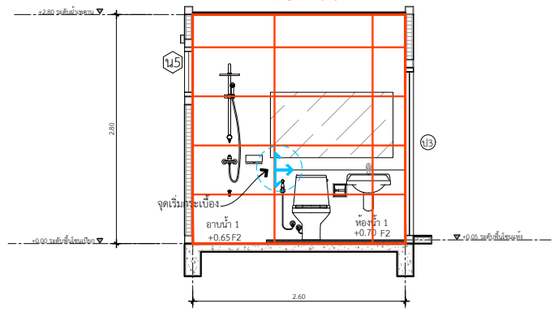

รูปตัดขยายห้องน้ำ 1 แนว B
IN SCALE 1 : 50

ผนังชาวเวอร์ห้องน้ำ2
7.28 ตร.ม.

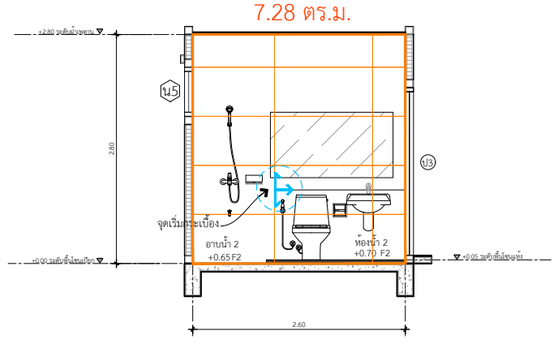

รูปตัดขยายห้องน้ำ 2 แนว B
IN SCALE 1 : 50

แบบขยายกระเบื้องผนัง-ชาวเวอร์

IN SCALE 1 : 75

DBuild ดีบิลด์

PROJECT
โครงการ บ้านชายน์ เนเจอร์
บ้านพักอาศัย ค.ส.ล. 1 ชั้น

DATE :
ARCHITECT
STRUCTURAL ENGINEER
SANITARY ENGINEER
MECHANICAL ENGINEER
LANDSCAPE PROJECT

REVISE

No.	Detail	Date

OWNER
DRAWING TITLE
SCALE : 1: 75
Drawing No:
Sheet No : 33
DOCUMENT No :