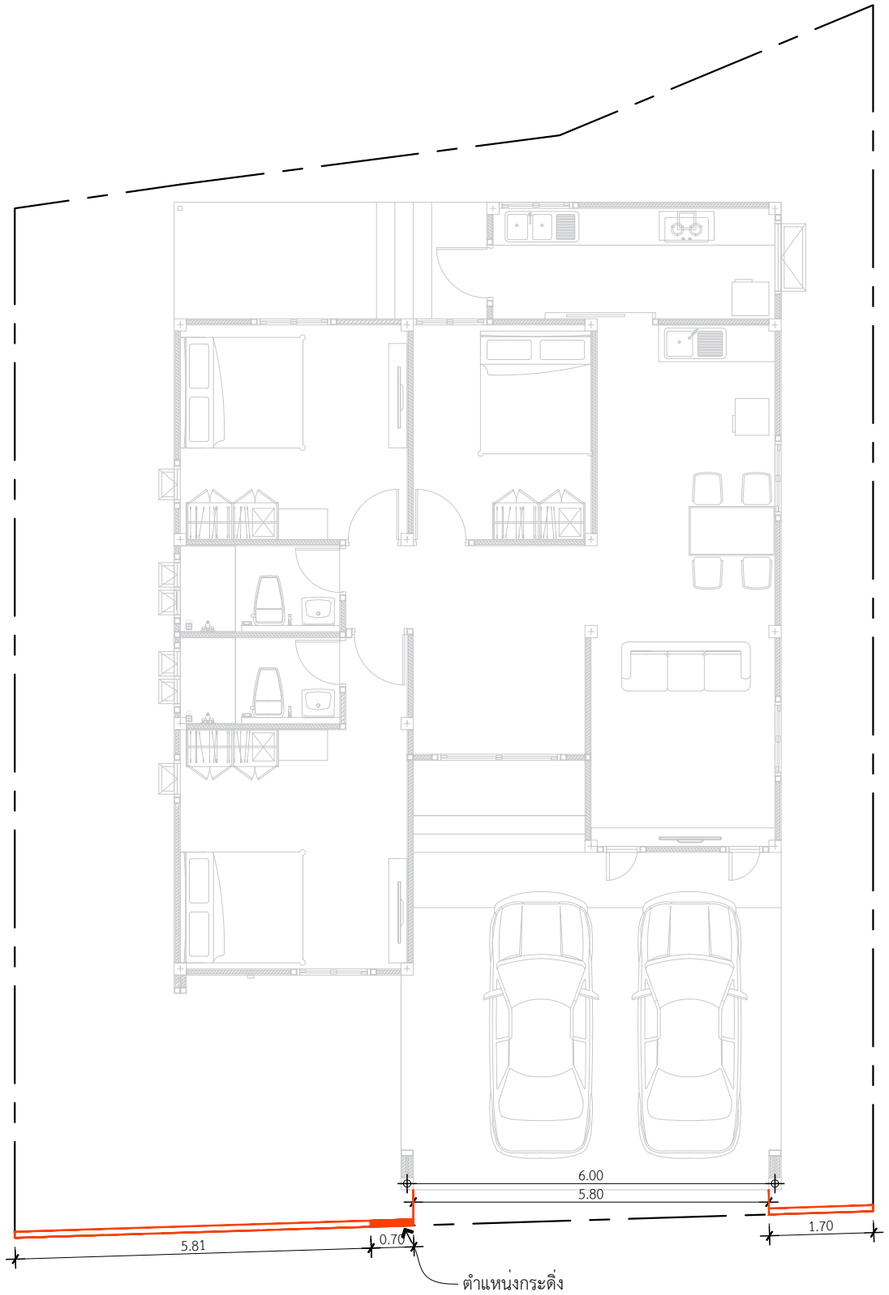

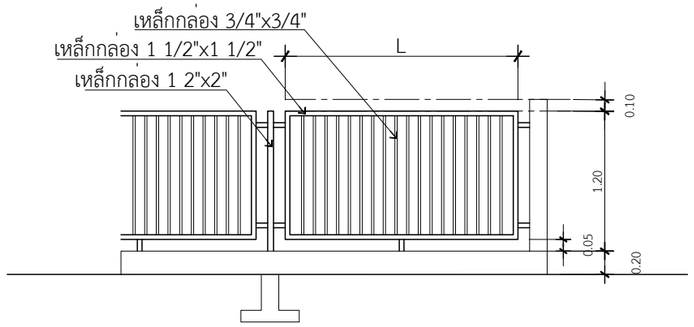

แบบขยายรั้ว

แปลนรั้วเหล็ก

IN SCALE 1 : 100

DBuild ดีบิลด์

PROJECT

โครงการ บ้านชายน์ เนเจอร์
บ้านพักอาศัย ค.ส.ล. 1 ชั้น

DATE :

ARCHITECT

STRUCTURAL ENGINEER

SANITARY ENGINEER
-

MECHANICAL ENGINEER
-

LANDSCAPE PROJECT
-

REVISE

No.	Detail	Date

OWNER

DRAWING TITLE

SCALE : 1: 100

Drawing No:

Sheet No : 33

DOCUMENT No :