ผนังชาวเวอร์ห้องน้ำ1
7.28 ตร.ม.

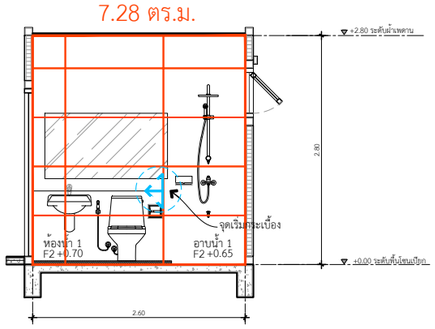

รูปตัดขยายห้องน้ำ 1 แนว B
IN SCALE 1 : 50

ผนังชาวเวอร์ห้องน้ำ2
7.28 ตร.ม.

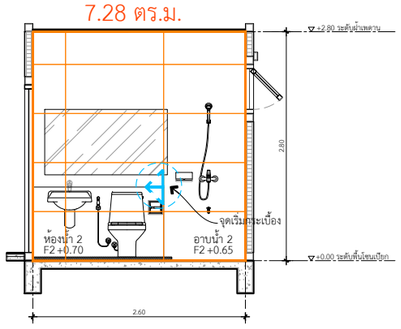

รูปตัดขยายห้องน้ำ 2 แนว B
IN SCALE 1 : 50

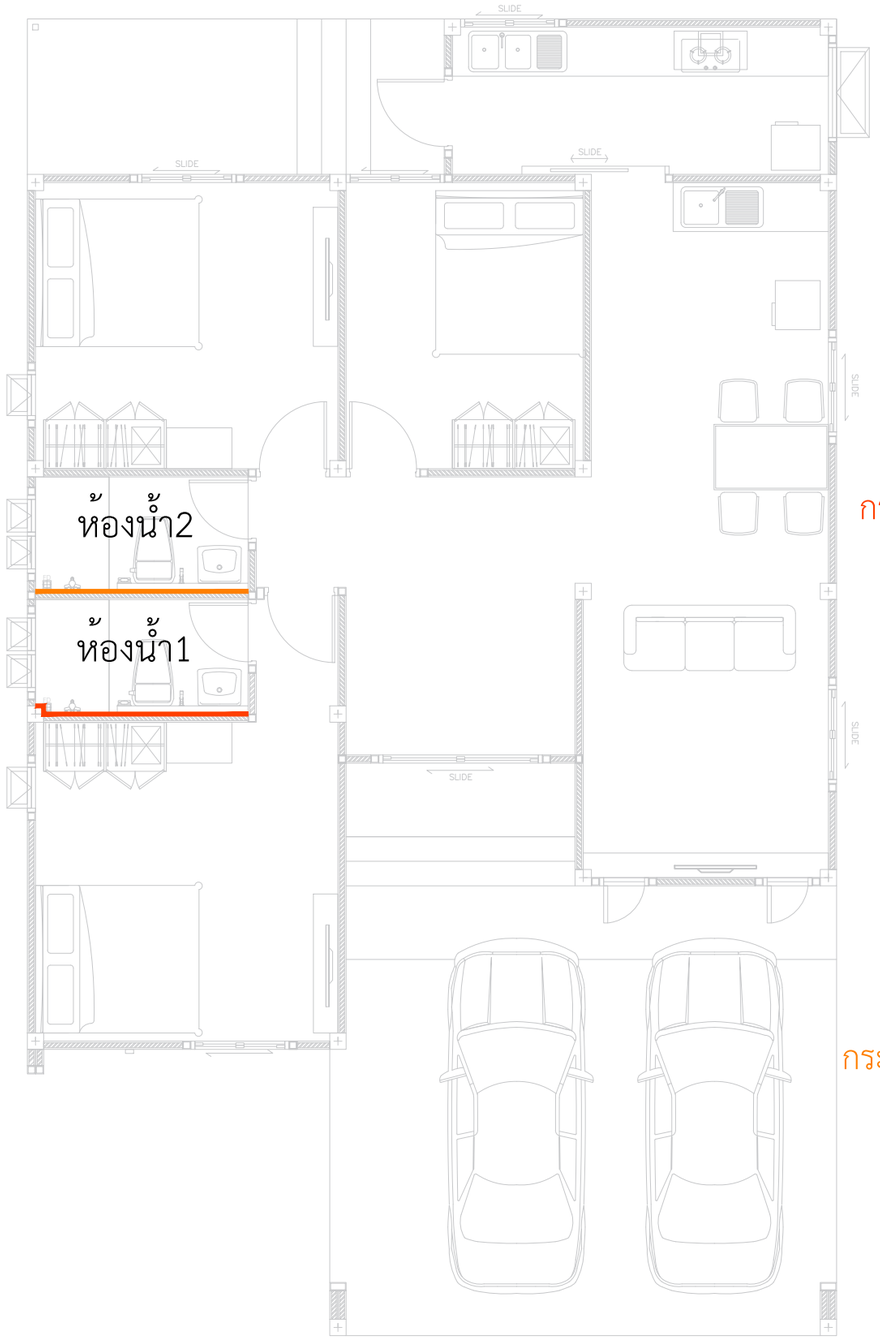

ห้องน้ำ 1
ลายกระเบื้องผนังเรนชาวเวอร์
กระเบื้อง กระเบื้อง COTTO 24X48 สก็อตติช เทาอ่อน
ปูแนวนอน

ห้องน้ำ 2
ลายกระเบื้องผนังเรนชาวเวอร์
กระเบื้อง EASTMAN 60X1.20 GIORGIO ARMANI เทาอ่อน
ปูแนวนอน

แบบขยายกระเบื้องผนัง-ชาวเวอร์
IN SCALE 1 : 75

DBuild ดีบิลด์

PROJECT
โครงการ บ้านชายน์ เนเจอร์
บ้านพักอาศัย ค.ส.ล. 1 ชั้น

DATE :
ARCHITECT
STRUCTURAL ENGINEER
SANITARY ENGINEER
MECHANICAL ENGINEER
LANDSCAPE PROJECT

REVISE

No.	Detail	Date

OWNER
DRAWING TITLE
SCALE : 1: 75
Drawing No:
Sheet No : 33
DOCUMENT No :