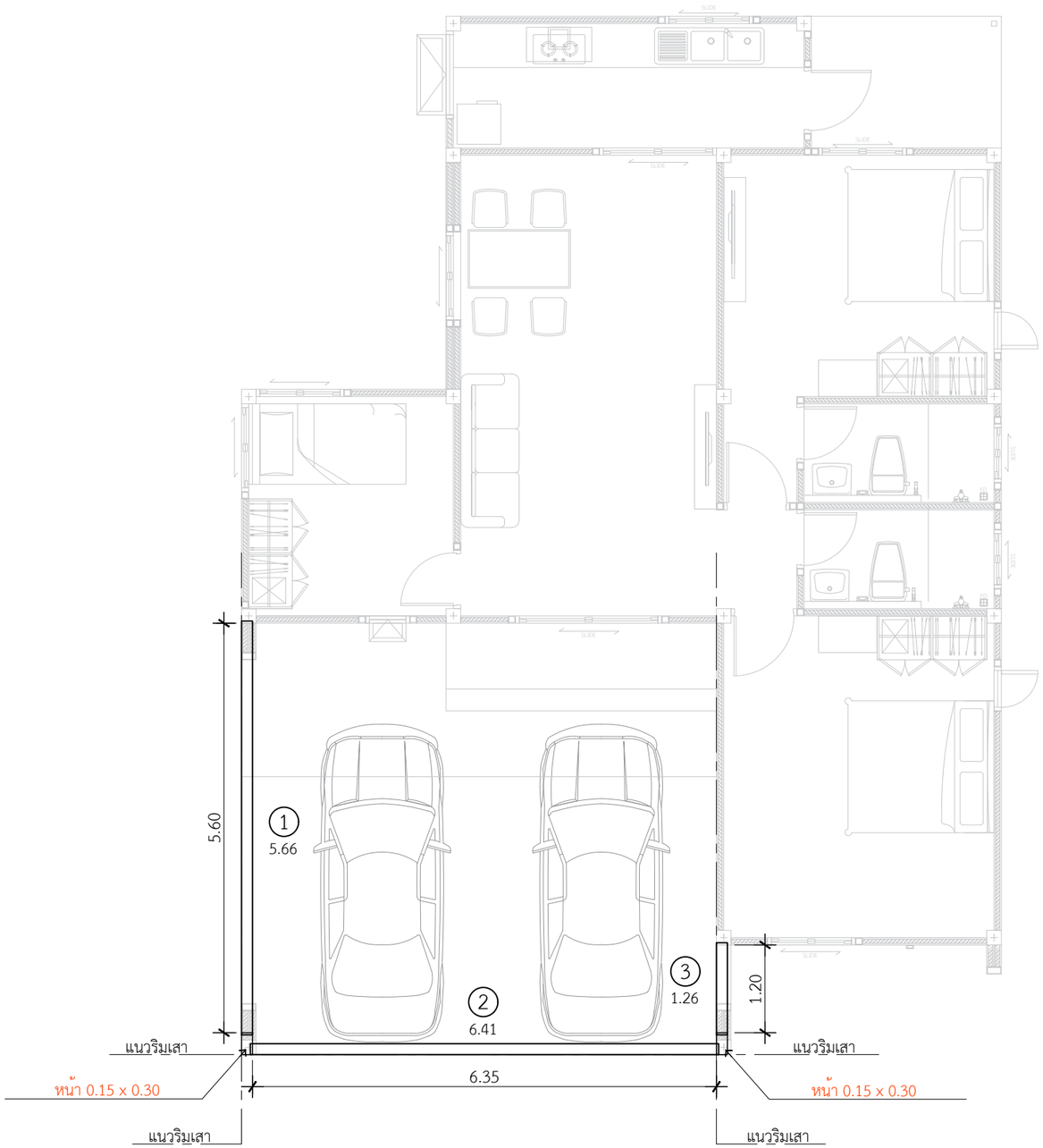

ติดตั้งเสาโรงจอดรถ
หนา 0.15 x 0.30

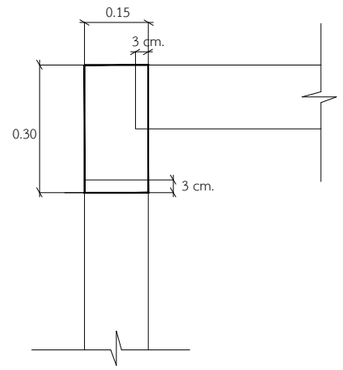

1. คานโรงจอดรถ ยาว 5.66 = 1 ท่อน
2. คานโรงจอดรถ ยาว 6.41 = 1 ท่อน
3. คานโรงจอดรถ ยาว 1.26= 1 ท่อน

*ใช้เสาโรงจอดรถขนาด 0.15 x 0.30 = 2 ต้น

แปลนคานโรงจอดรถ
IN SCALE 1 : 75

DBuild ดีบิลด์

PROJECT
โครงการ บ้านเซน เนเจอร์
บ้านพักอาศัย ค.ส.ล. 1 ชั้น

DATE :
ARCHITECT
STRUCTURAL ENGINEER
SANITARY ENGINEER
-
MECHANICAL ENGINEER
-
LANDSCAPE PROJECT
-

REVISE

No.	Detail	Date

OWNER
DRAWING TITLE
SCALE : 1: 75
Drawing No:
Sheet No : 33
DOCUMENT No :