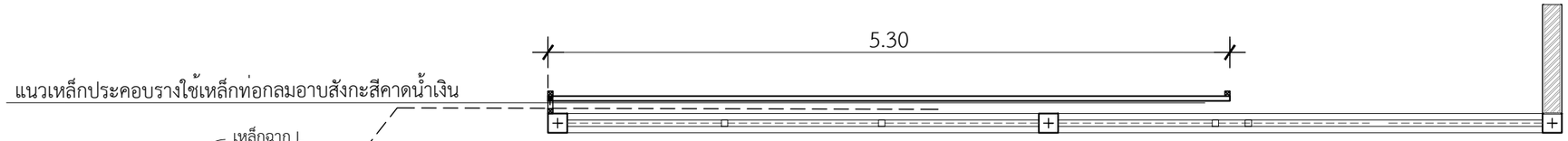

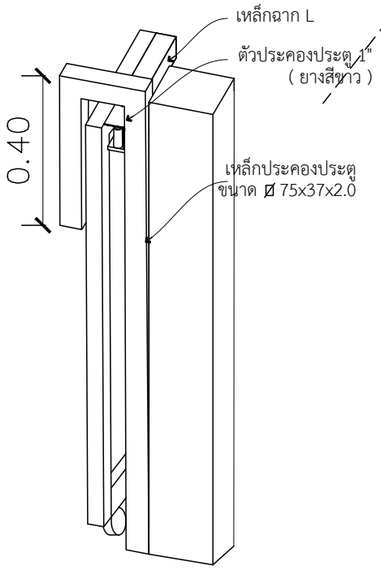

แปลนรางประครอง

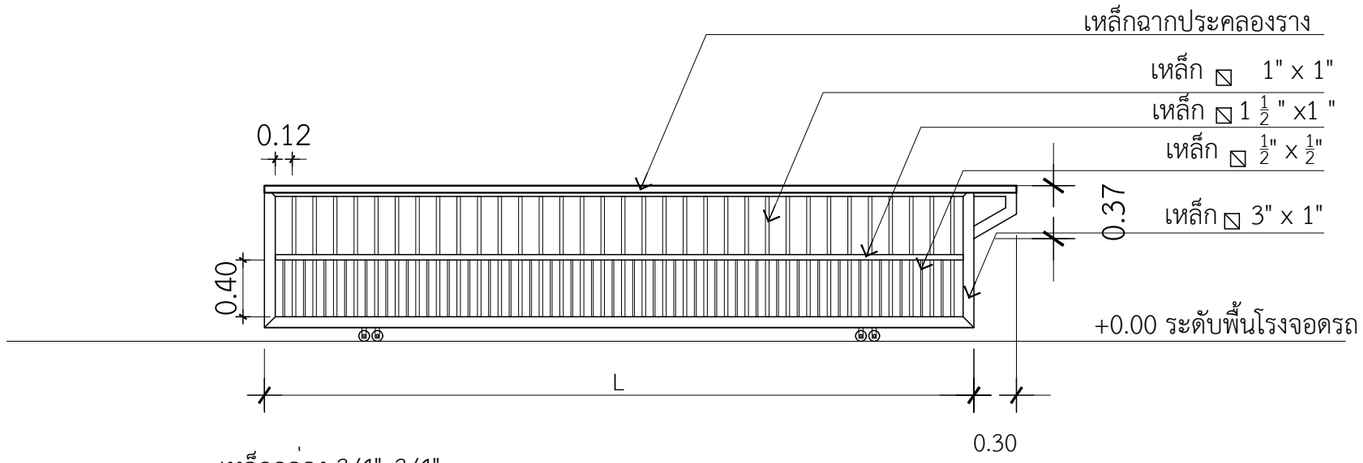

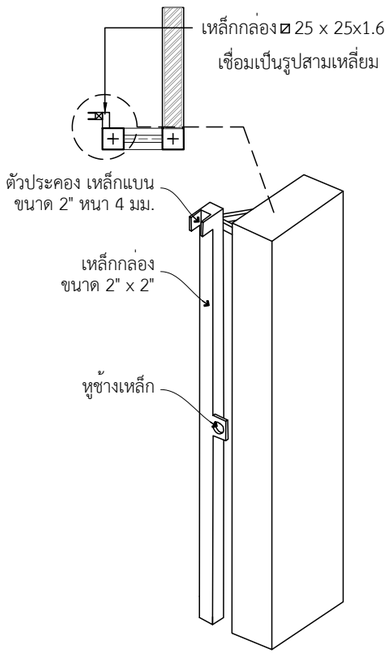

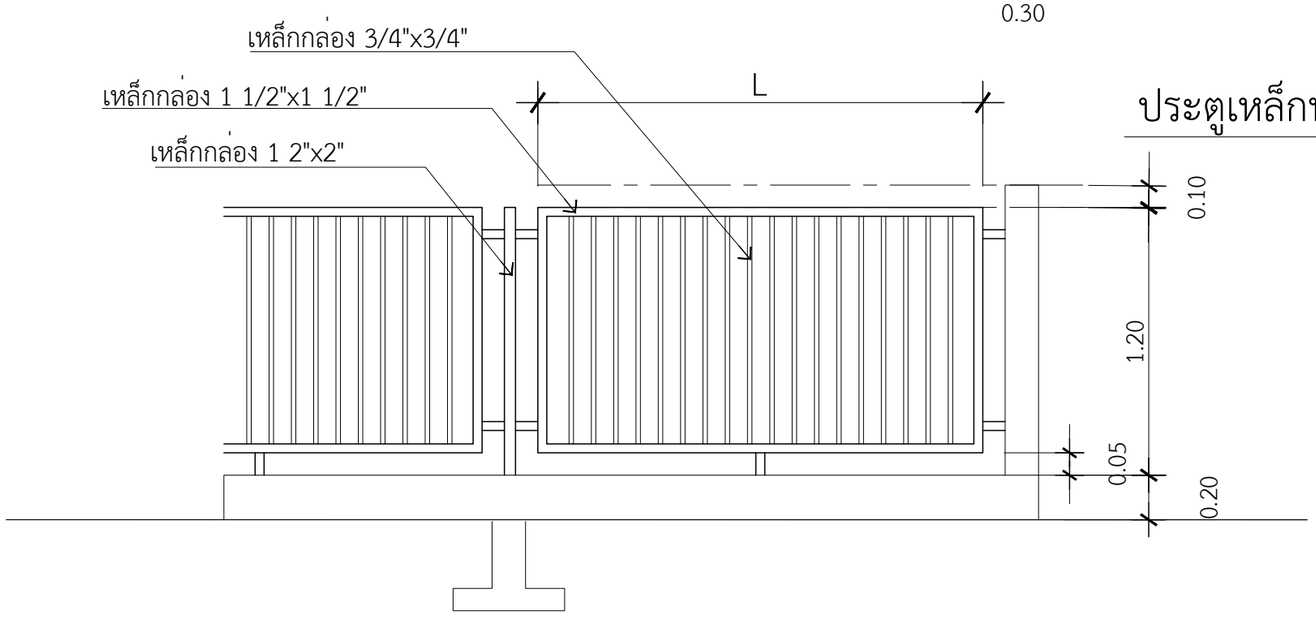

ประตูเหล็กหน้าบ้าน

แบบขยายรั้ว

DBuild ดีบิลด์

PROJECT
โครงการ บ้านชายน์ เนเจอร์
บ้านพักอาศัย ค.ส.ล. 1 ชั้น

DATE :
ARCHITECT
STRUCTURAL ENGINEER
SANITARY ENGINEER
MECHANICAL ENGINEER
LANDSCAPE PROJECT

REVISE

No.	Detail	Date

OWNER
DRAWING TITLE
SCALE :
Drawing No:
Sheet No : 33
DOCUMENT No :