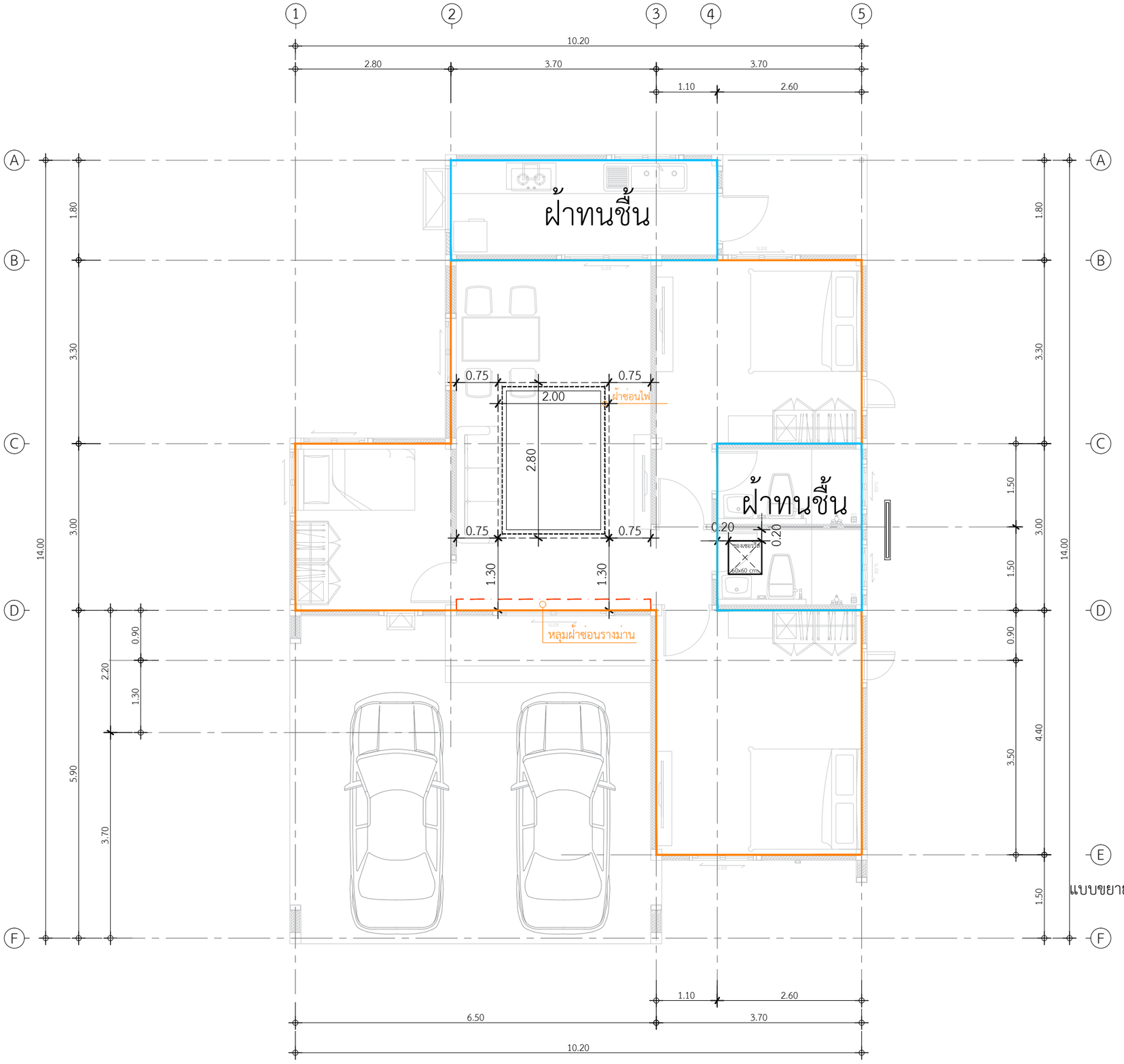


พื้นที่ฝ้าภายใน
- 63.50 ตร.ม.

พื้นที่ฝ้าชื้นภายใน
- 16.44 ตร.ม.

พื้นที่ฝ้าหลุมซ่อนไฟ
- 19.20 ตร.ม.

หลุมฝ้าซ่อนรางม่าน 1 จุด

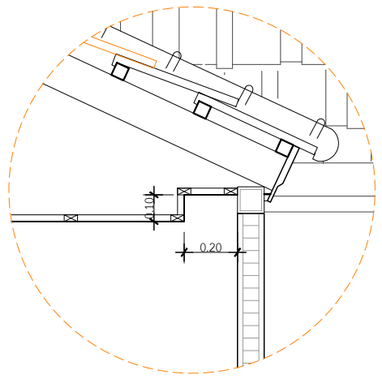


แบบขยายหลืบฝ้าซ่อนรางผ้าม่าน ตำแหน่งประตูทางเข้าบ้าน

# แปลนพื้นที่ฝ้าภายใน

IN SCALE 1 : 75

DBuild ดีบิลด์

PROJECT
โครงการ บ้านเซน เนเจอร์
บ้านพักอาศัย ค.ส.ล. 1 ชั้น

DATE :

ARCHITECT

STRUCTURAL ENGINEER

SANITARY ENGINEER
-

MECHANICAL ENGINEER
-

LANDSCAPE PROJECT
-

REVISE

| No. | Detail | Date |
|---|---|---|
| | | |

OWNER

DRAWING TITLE

SCALE : 1: 75

Drawing No:

Sheet No : 33

DOCUMENT No :