ติดตั้งเสาโรงจอดรถ
หนา 0.15 x 0.15

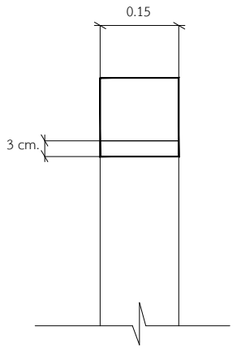

ติดตั้งเสาโรงจอดรถ
หนา 0.15 x 0.30

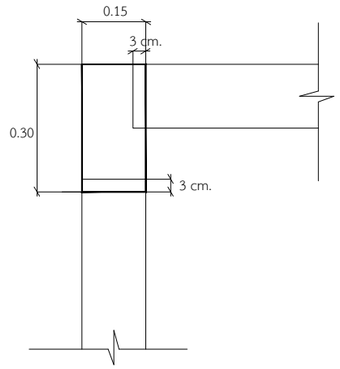

① คานโรงจอดรถ ยาว 5.56 = 1 ท่อน

② คานโรงจอดรถ ยาว 6.26 = 1 ท่อน

③ คานโรงจอดรถ ยาว 1.16 = 1 ท่อน

*ใช้เสาโรงจอดรถขนาด 0.15 x 0.30 = 2 ต้น
*ใช้เสาโรงจอดรถขนาด 0.15 x 0.15 = 1 ต้น

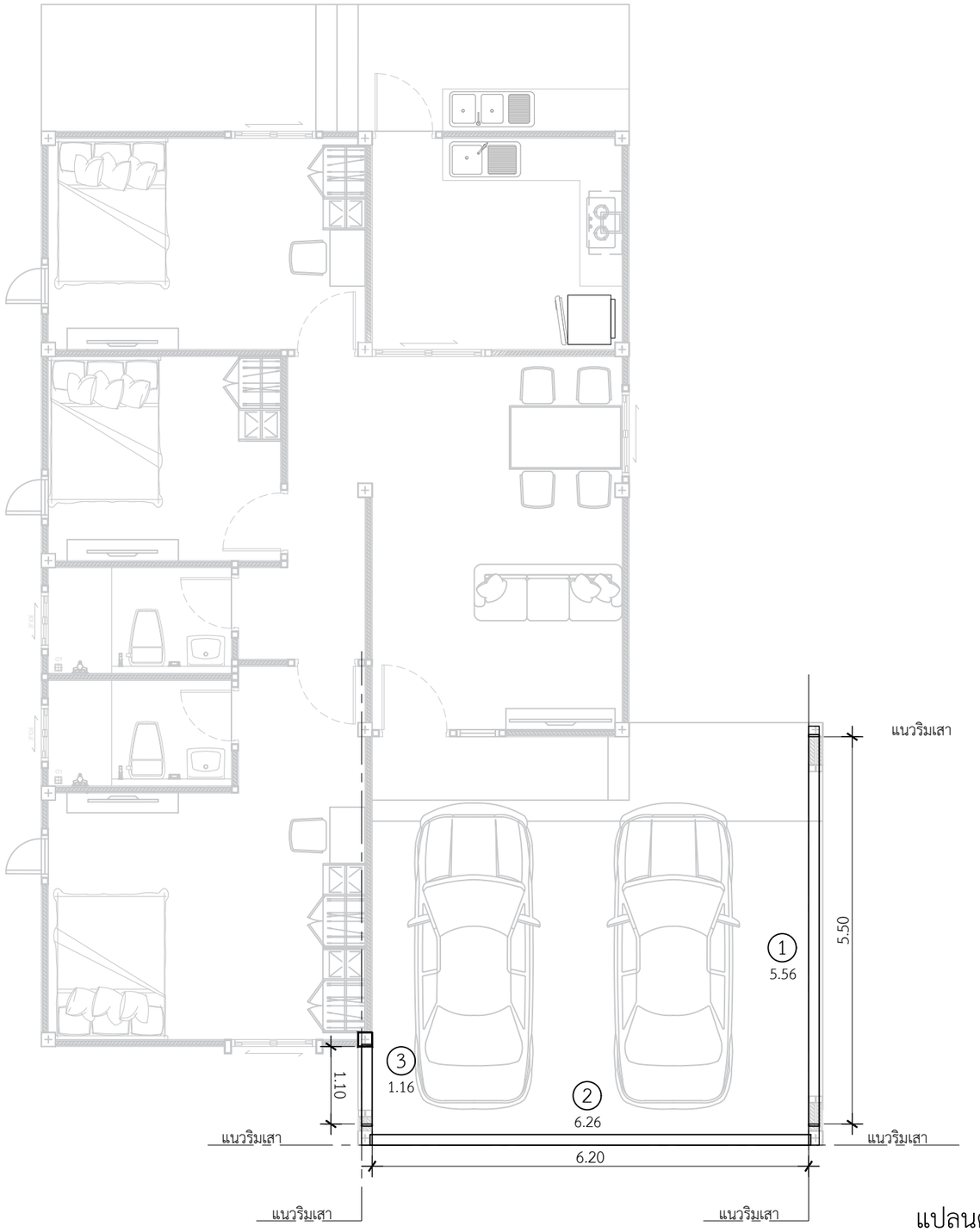

แปลนคานโรงจอดรถ
IN SCALE 1 : 75

DBuild ดีบิลด์

PROJECT
โครงการ บ้านชายน์ เนเจอร์
บ้านพักอาศัย ค.ส.ล. 1 ชั้น

DATE :
ARCHITECT
STRUCTURAL ENGINEER
SANITARY ENGINEER
-
MECHANICAL ENGINEER
-
LANDSCAPE PROJECT
-

REVISE

No.	Detail	Date

OWNER
DRAWING TITLE
SCALE : 1: 75
Drawing No:
Sheet No : 33
DOCUMENT No :