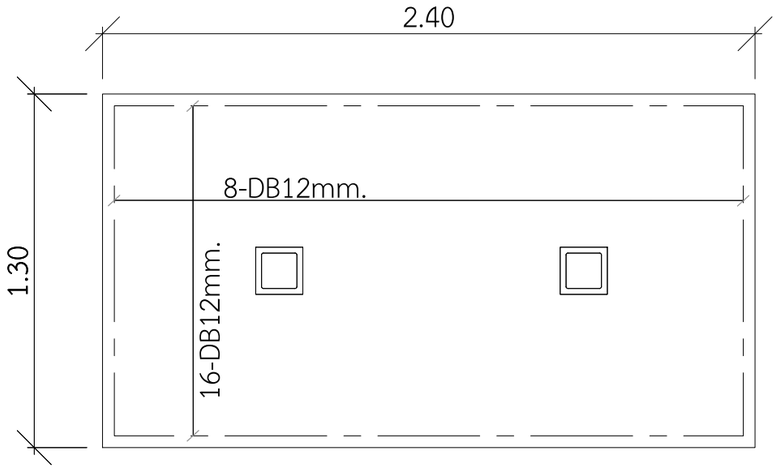

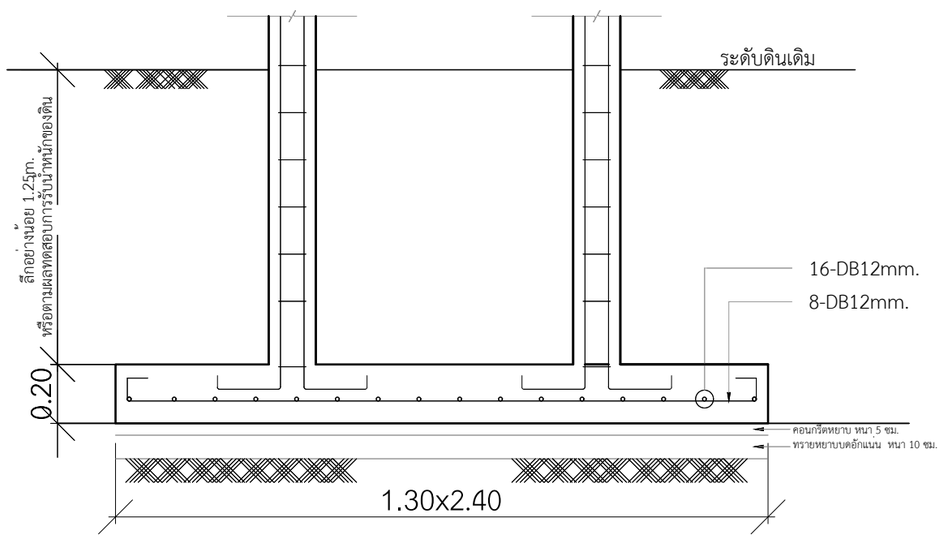

F4

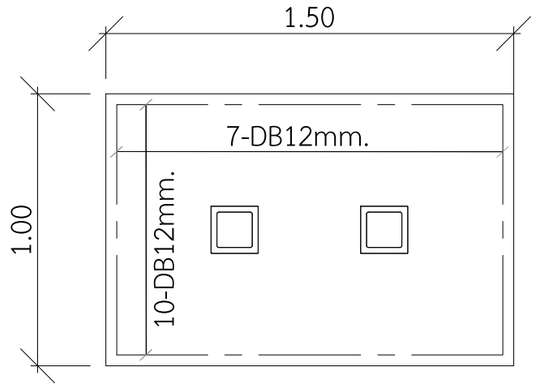

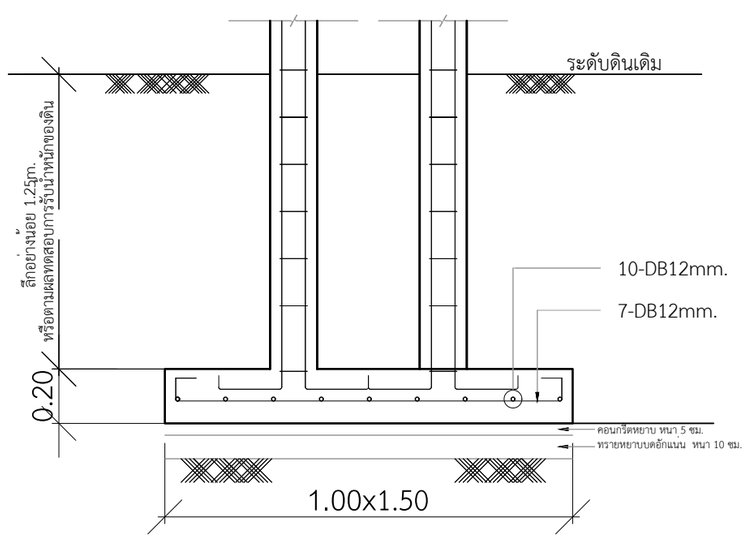

F5

** ดินสามารถรับน้ำหนักได้ไม่น้อยกว่า 10 ตัน/ตรม.

แบบขยายโครงสร้างฐานราก

IN SCALE 1 : 25

DBuild ดีบิลด์

PROJECT

โครงการ บ้านซายน์ เนเจอร์
บ้านพักอาศัย ค.ส.ล. 1 ชั้น

DATE :

ARCHITECT

STRUCTURAL ENGINEER

SANITARY ENGINEER
-

MECHANICAL ENGINEER
-

LANDSCAPE PROJECT
-

REVISE

No.	Detail	Date

OWNER

DRAWING TITLE
แบบขยายโครงสร้างฐานราก

SCALE : 1: 25

Drawing No: S-05

Sheet No : 23 33

DOCUMENT No :