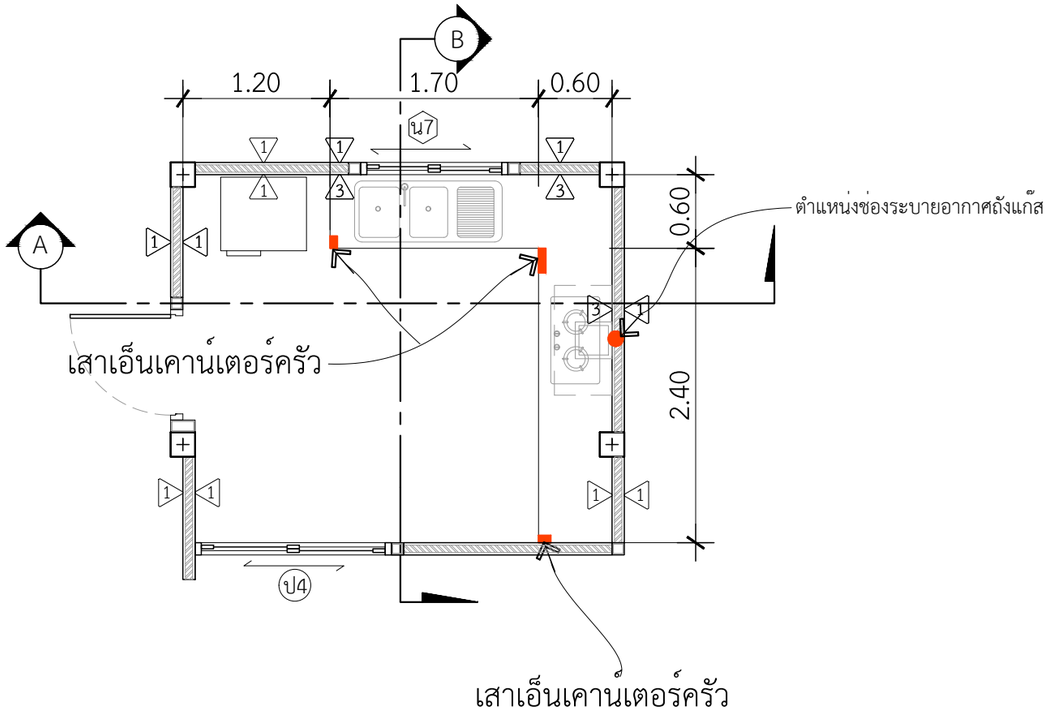

แปลนขยายเคาน์เตอร์ห้องครัว

INSCALE 1 : 50

หมายเหตุที่1 : เคาน์เตอร์ครัวด้านในกระเบื้องแกนนิตโต้ 60 x 60 สีดำ
**บานซิงค์ ยี่ห้อ MJ KITCHEN บานคู่,ใต้เตาแก๊ส,บานเดี่ยว สีคาปูชิโน่
**กระเบื้อง แพรวผกา-ขาว 12 x 20
** คิ้วกระเบื้อง PVC ขนาด 1.4cm.x2.0m.X14mm.(หนา)
สีขาวเงา

เคาน์เตอร์ห้องครัวด้านใน

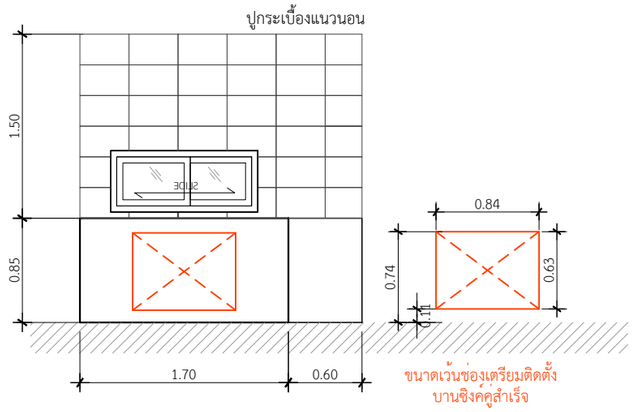

รูปตัด A-A

INSCALE 1 : 50

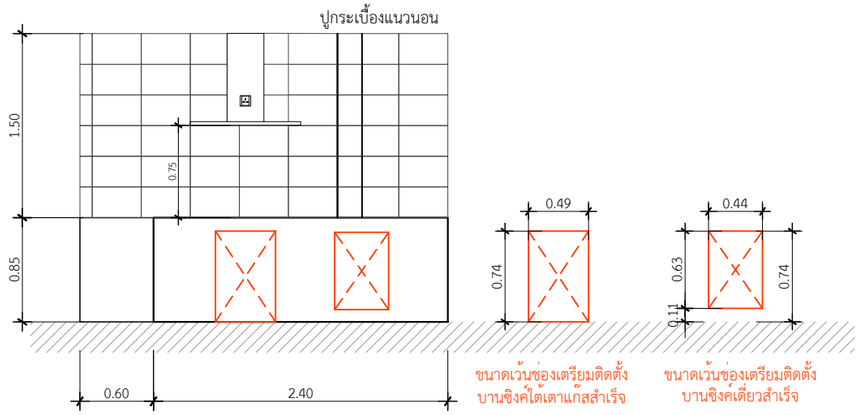

รูปตัด B-B

INSCALE 1 : 50

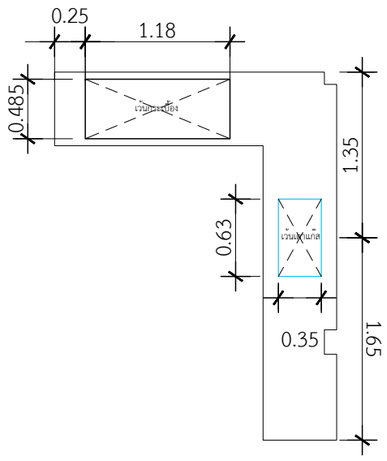

ขนาดเว้นกระเบื้องซิงค์ 2 หลุม 1.18x0.485 m.
ขนาดเจาะเตาแก๊สแบบฝัง 0.63x0.35 m.

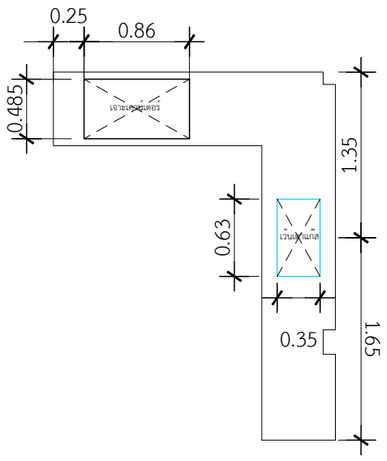

ขนาดเจาะเคาน์เตอร์ซิงค์ 2 หลุม 0.86x0.485 m.
ขนาดเจาะเตาแก๊สแบบฝัง 0.63x0.35 m.

DBuild ดีบิลด์

PROJECT
โครงการ บ้านชายน์ เนเจอร์
บ้านพักอาศัย ค.ส.ล. 1 ชั้น

DATE :
ARCHITECT
STRUCTURAL ENGINEER
SANITARY ENGINEER -
MECHANICAL ENGINEER -
LANDSCAPE PROJECT -

REVISE

No.	Detail	Date

OWNER
DRAWING TITLE
SCALE :
Drawing No:
Sheet No : 33
DOCUMENT No :