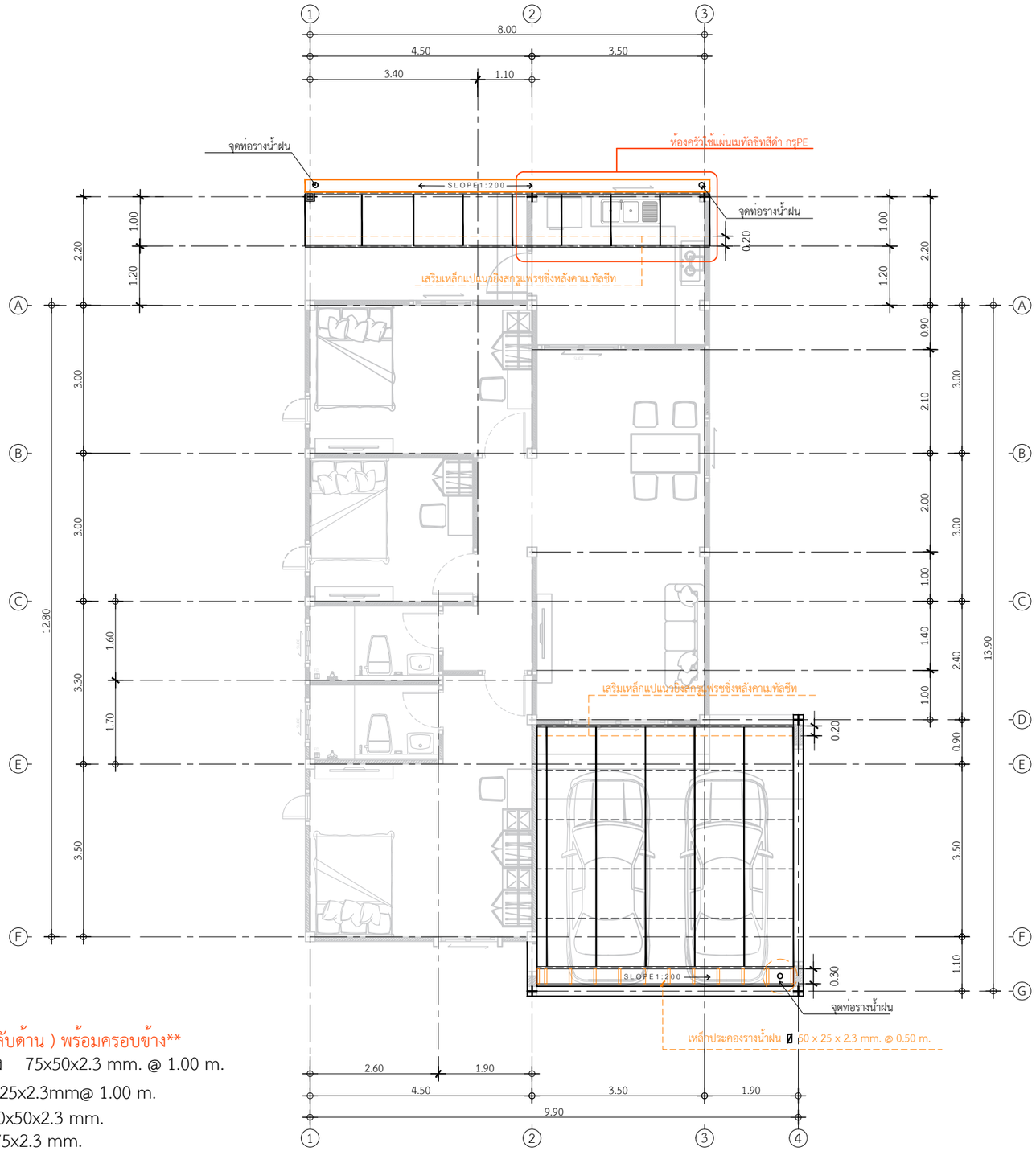

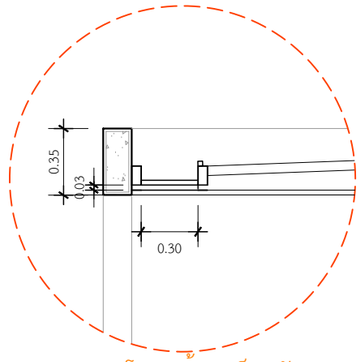

แบบขยายโครงสร้างเหล็กหลังคา

แผ่นเมทัลชีทสีดำ (รีดกลับด้าน) พร้อมครอบข้าง

- จันทันเหล็กกลอง 75x50x2.3 mm. @ 1.00 m.
- แปเหล็ก 25x25x2.3mm@ 1.00 m.
- อะเสเหล็ก 100x50x2.3 mm.
- เสาเหล็ก 75x75x2.3 mm.

แปลนโครงสร้างหลังคา 2

IN SCALE 1 : 100

DBuild ดีบิลด์

PROJECT

โครงการ บ้านชายน์ เนเจอร์
บ้านพักอาศัย ค.ส.ล. 1 ชั้น

DATE :

ARCHITECT

STRUCTURAL ENGINEER

SANITARY ENGINEER
-

MECHANICAL ENGINEER
-

LANDSCAPE PROJECT
-

REVISE

No.	Detail	Date

OWNER

DRAWING TITLE

SCALE : 1: 100

Drawing No:

Sheet No : 33

DOCUMENT No :