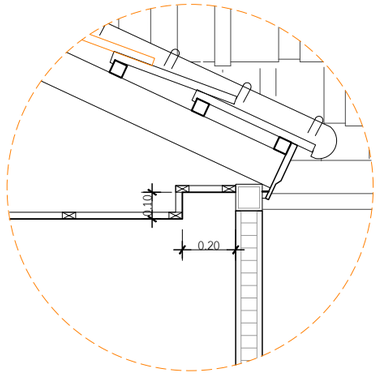

แบบขยายหลืบฝ้าซ่อนรางผ้าม่าน ตำแหน่งประตูทางเข้าบ้าน

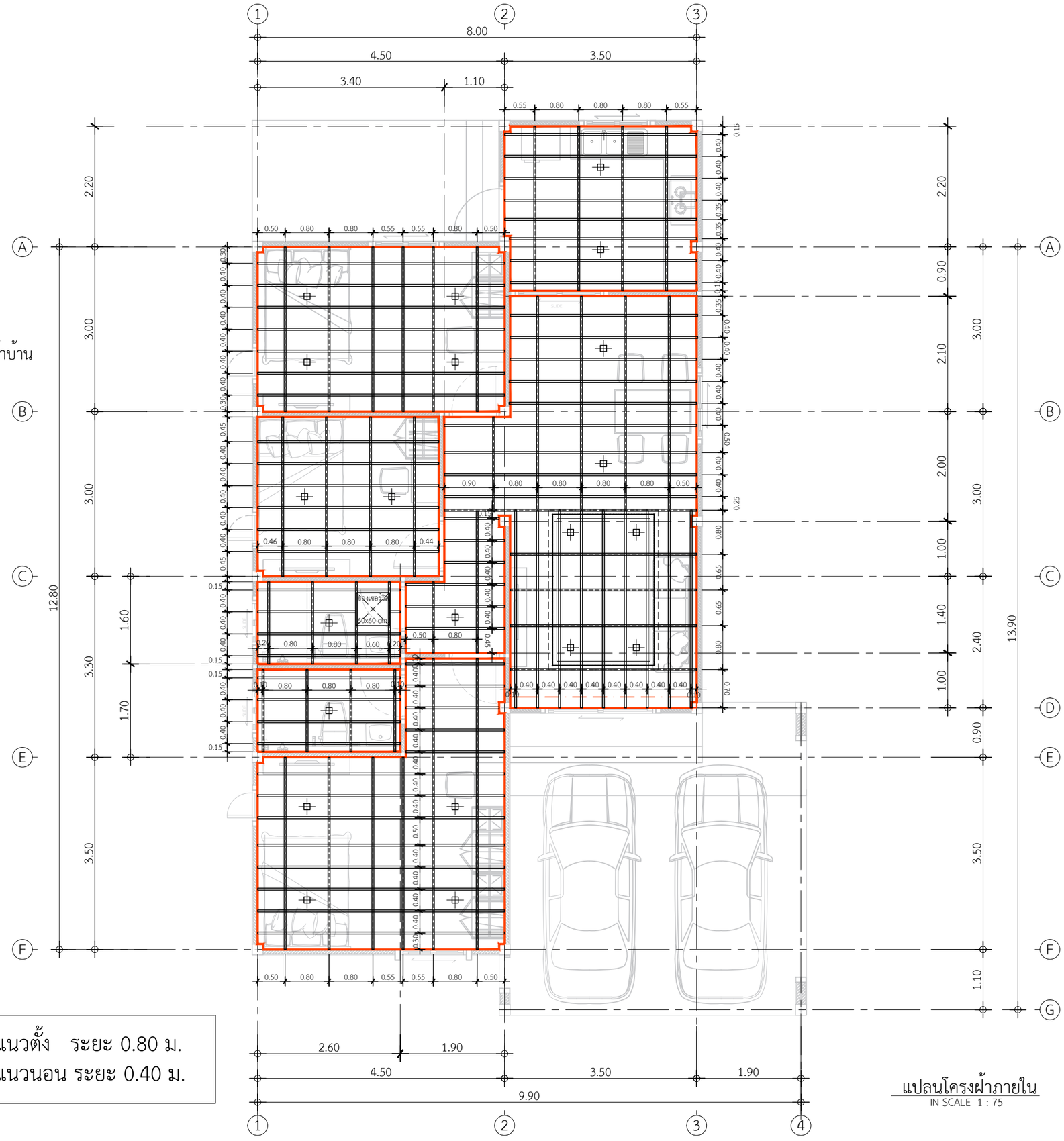

โครงซีลายแนวตั้ง ระยะ 0.80 ม.
โครงซีลายแนวนอน ระยะ 0.40 ม.

แปลนโครงฝ้าภายใน

IN SCALE 1 : 75

DBuild ดีบิลด์

PROJECT
โครงการ บ้านชายน์ เนเจอร์
บ้านพักอาศัย ค.ส.ล. 1 ชั้น

DATE :

ARCHITECT

STRUCTURAL ENGINEER

SANITARY ENGINEER
-

MECHANICAL ENGINEER
-

LANDSCAPE PROJECT
-

REVISE

No.	Detail	Date

OWNER

DRAWING TITLE

SCALE : 1: 75

Drawing No:

Sheet No : 33

DOCUMENT No :