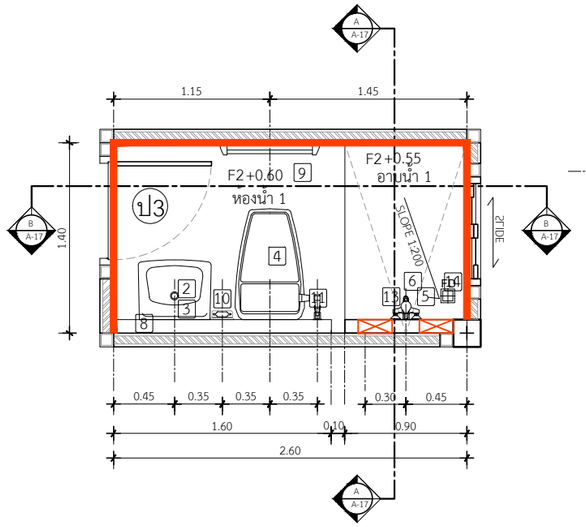

แปลนขยายห้องน้ำ 1

IN SCALE 1 : 50

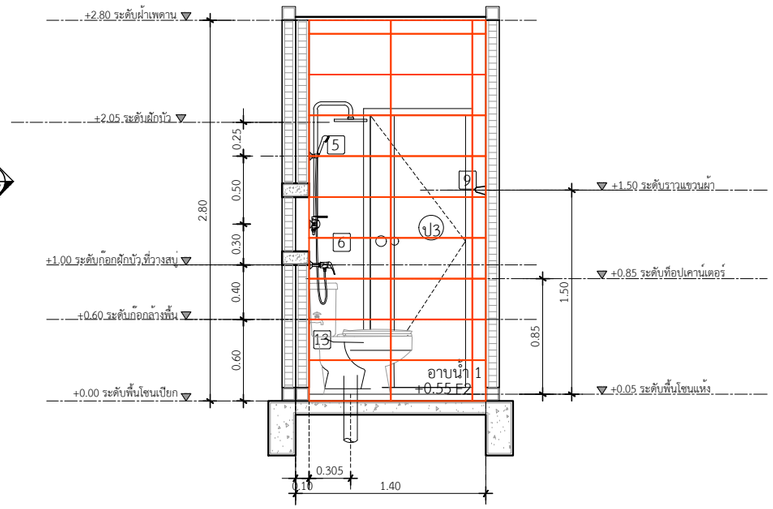

รูปตัดขยายห้องน้ำ 1 แนว A

IN SCALE 1 : 50

ห้องน้ำให้ห้องนอน ใช้ฝักบัวเรนชาวเวอร์

** ดูแบบขยายระยะการติดตั้งเพิ่ม

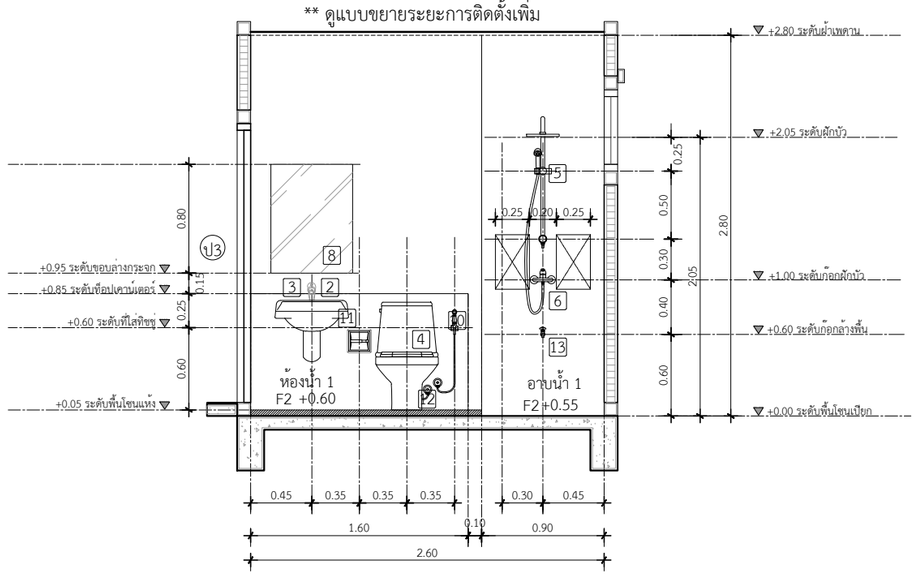

รูปตัดขยายห้องน้ำ 1 แนว B

IN SCALE 1 : 50

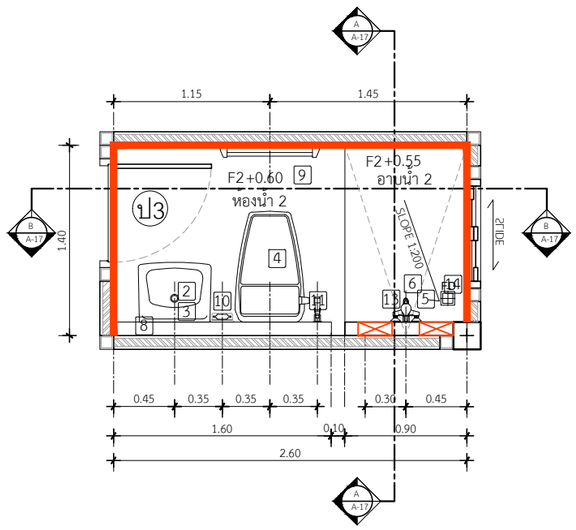

แปลนขยายห้องน้ำ 2

IN SCALE 1 : 50

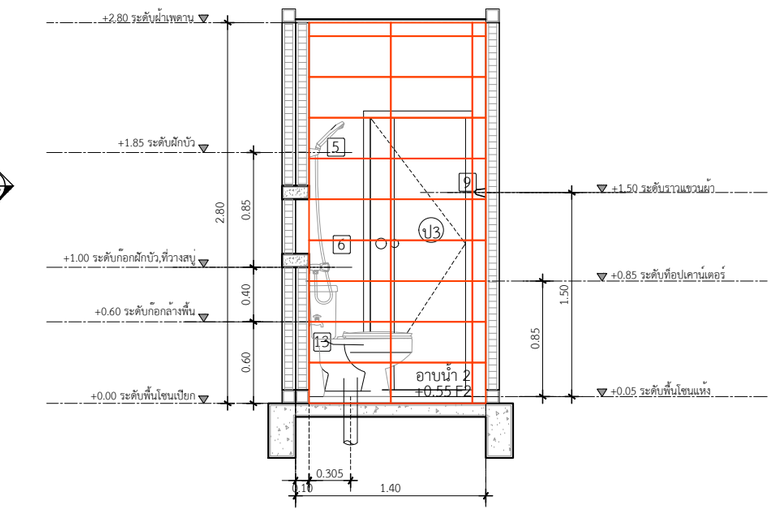

รูปตัดขยายห้องน้ำ 2 แนว A

IN SCALE 1 : 50

ห้องน้ำให้ห้องนอน ใช้ฝักบัวสายอ่อน

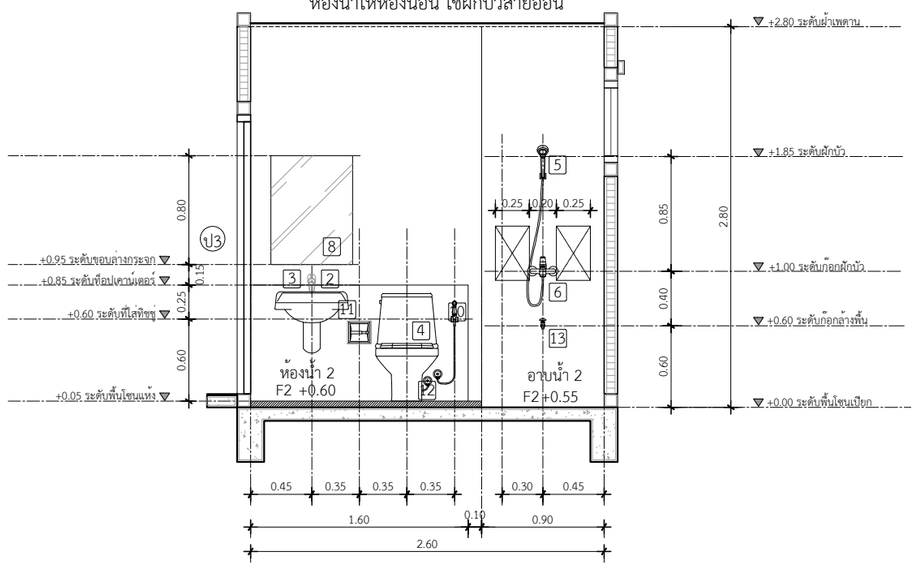

รูปตัดขยายห้องน้ำ 2 แนว B

IN SCALE 1 : 50

** แนบแบบขยายระยะ / การติดตั้งสุขภัณฑ์

QDHouse คว้ดฮ้าส

PROJECT

DATE :

ARCHITECT

STRUCTURAL ENGINEER

SANITARY ENGINEER
-

MECHANICAL ENGINEER
-

LANDSCAPE PROJECT
-

REVISE

No.	Detail	Date

KEY PLAN

DRAWING TITLE
แบบขยายห้องน้ำ 1, 2

SCALE : 1: 50

Drawing No: A-19

Sheet No : 19 00

DOCUMENT No :