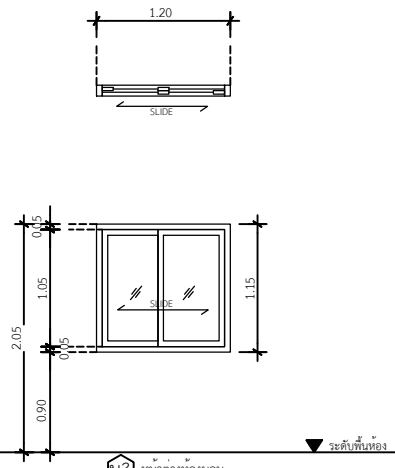

น3 หน้าต่างห้องนอน

ประเภท	หน้าต่างบานเลื่อนสลับ
วงกบ	อลูมิเนียม สีดำ 2"x4"หนา 1.2 มม.
กรอบบาน	อลูมิเนียม สีดำ หนา 1.2 มม.
ลูกฟัก	กระจกเขียวตัดแสง หนา 5 มม.
มือจับ	มาตรฐานบานเลื่อน
อุปกรณ์	มาตรฐานบานเลื่อน
ช่องแสง	-

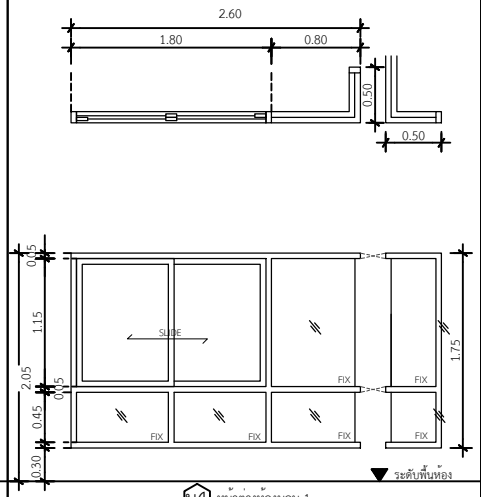

น4 หน้าต่างห้องนอน 1

ประเภท	หน้าต่างบานเลื่อนสลับช่องแสงติดตายด้านข้างและล่าง
วงกบ	อลูมิเนียม สีดำ 2"x4"หนา 1.2 มม.
กรอบบาน	อลูมิเนียม สีดำ หนา 1.2 มม.
ลูกฟัก	กระจกเขียวตัดแสง หนา 5 มม.
มือจับ	มาตรฐานบานเลื่อน
อุปกรณ์	มาตรฐานบานเลื่อน
ช่องแสง	บานฟิกซ์ ด้านล่าง และด้านข้างเข้ามุม

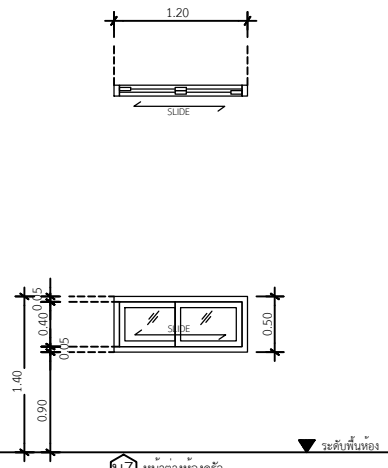

น7 หน้าต่างห้องครัว

ประเภท	หน้าต่างบานเลื่อนสลับ (เฉพาะห้องครัว)
วงกบ	อลูมิเนียม สีดำ 2"x4"หนา 1.2 มม.
กรอบบาน	อลูมิเนียม สีดำ หนา 1.2 มม.
ลูกฟัก	กระจกเขียวตัดแสง หนา 5 มม.
มือจับ	มาตรฐานบานเลื่อน
อุปกรณ์	มาตรฐานบานเลื่อน
ช่องแสง	-

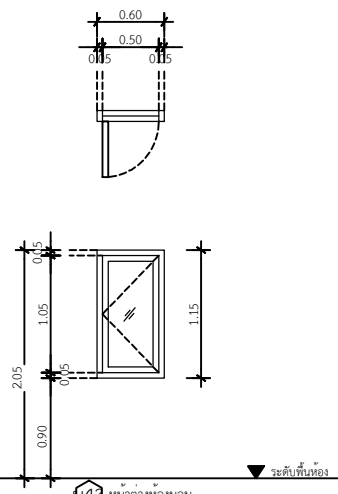

น43 หน้าต่างห้องนอน

ประเภท	หน้าต่างบานเปิด
วงกบ	อลูมิเนียม สีดำ 2"x4"หนา 1.2 มม.
กรอบบาน	อลูมิเนียม สีดำ หนา 1.2 มม.
ลูกฟัก	กระจกเขียวตัดแสง หนา 5 มม.
มือจับ	มาตรฐานบานเปิด
อุปกรณ์	มาตรฐานบานเปิด
ช่องแสง	-

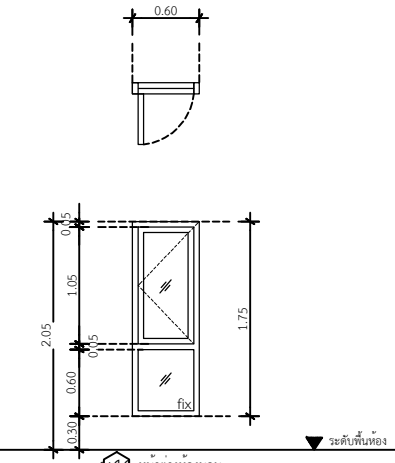

น44 หน้าต่างห้องนอน

ประเภท	หน้าต่างบานกระทุ้งเดี่ยวพร้อมช่องแสงติดตายล่าง
วงกบ	อลูมิเนียม สีดำ 2"x4"หนา 1.2 มม.
กรอบบาน	อลูมิเนียม สีดำ หนา 1.2 มม.
ลูกฟัก	กระจกเขียวตัดแสง หนา 5 มม.
มือจับ	มาตรฐานบานเปิด
อุปกรณ์	มาตรฐานบานเปิด
ช่องแสง	บานฟิกซ์ ด้านล่าง

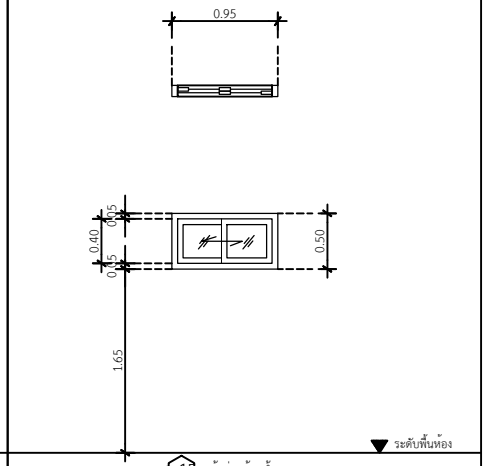

น45 หน้าต่างห้องน้ำ

ประเภท	หน้าต่างบานเลื่อนสลับ
วงกบ	อลูมิเนียม สีดำ 2"x4"หนา 1.2 มม.
กรอบบาน	อลูมิเนียม สีดำ หนา 1.2 มม.
ลูกฟัก	กระจกเขียวฝ้า สีขาวขุ่น หนา 5 มม.
มือจับ	มาตรฐานบานเปิด
อุปกรณ์	มาตรฐานบานเปิด
ช่องแสง	-

QDHouse

PROJECT

DATE :

ARCHITECT

STRUCTURAL ENGINEER

SANITARY ENGINEER

MECHANICAL ENGINEER
-

LANDSCAPE PROJECT
-

REVISE

No.	Detail	Date

KEY PLAN

DRAWING TITLE
แบบขยายหน้าต่าง

SCALE : 1: 50

Drawing No: A-13

Sheet No : 13 00

DOCUMENT No :