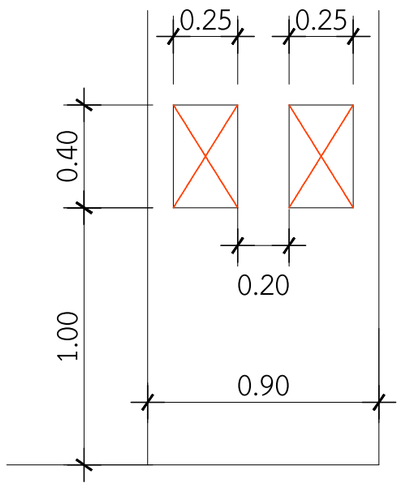

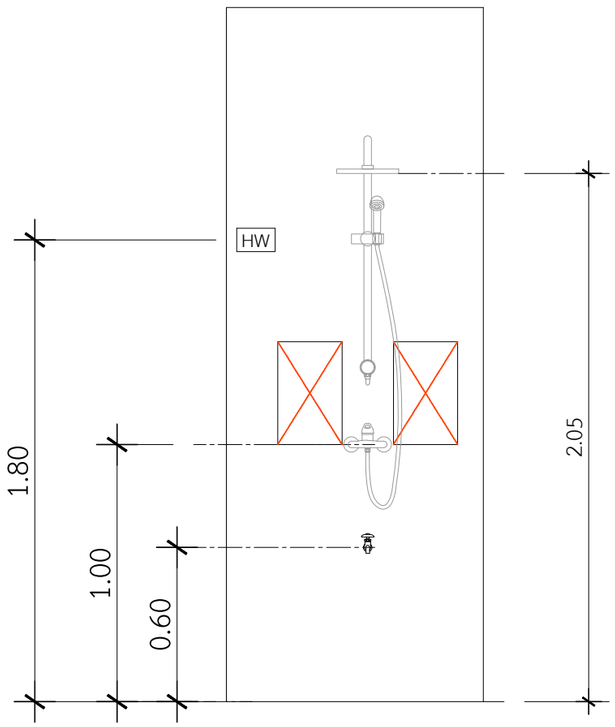

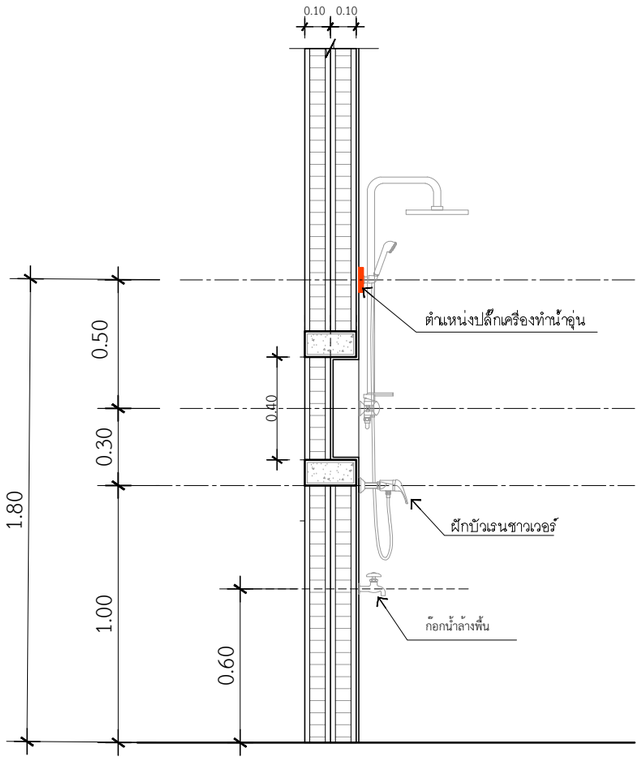

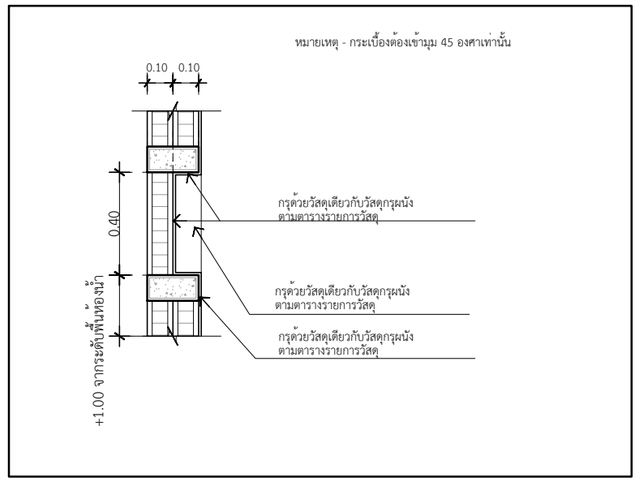

แบบขยายช่องวางสบู่