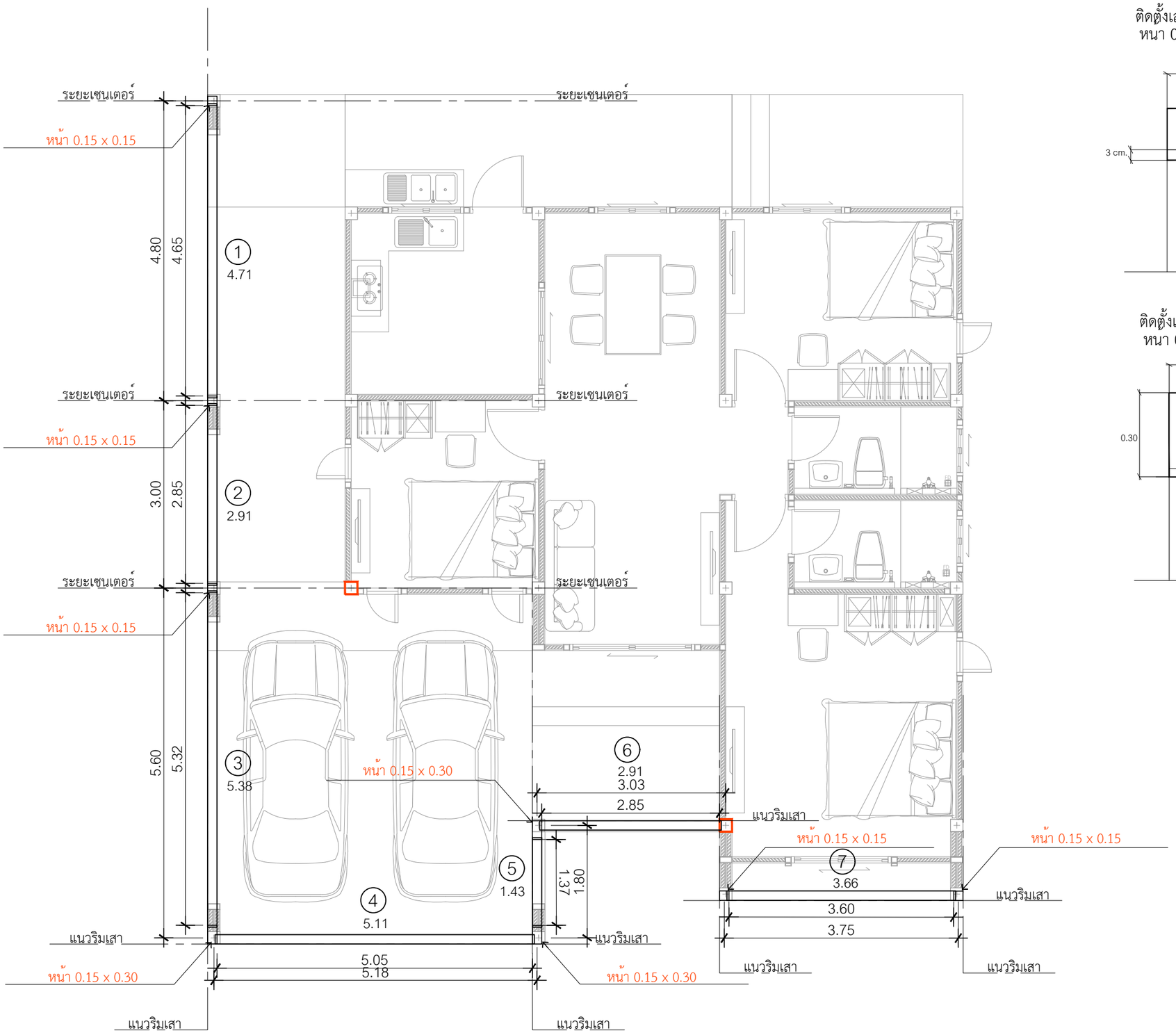

ติดตั้งเสาโรงจอดรถ
หนา 0.15 x 0.15

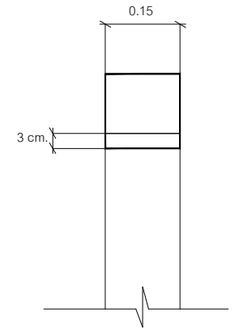

ติดตั้งเสาโรงจอดรถ
หนา 0.15 x 0.30

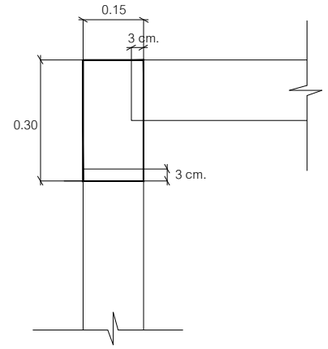

1. คานโรงจอดรถ ยาว 4.71 = 1 ท่อน
2. คานโรงจอดรถ ยาว 2.91 = 1 ท่อน
3. คานโรงจอดรถ ยาว 5.38 = 1 ท่อน
4. คานโรงจอดรถ ยาว 5.11 = 1 ท่อน
5. คานโรงจอดรถ ยาว 1.43 = 1 ท่อน
6. คานโรงจอดรถ ยาว 2.91 = 1 ท่อน
7. คานโรงจอดรถ ยาว 3.66 = 1 ท่อน

*ใช้เสาโรงจอดรถขนาด 0.15 x 0.30 = 3 ต้น
*ใช้เสาโรงจอดรถขนาด 0.15 x 0.15 = 5 ต้น

แปลนคานโรงจอดรถ
IN SCALE 1 : 75

QDHouse

PROJECT

DATE :

ARCHITECT

STRUCTURAL ENGINEER

SANITARY ENGINEER
-

MECHANICAL ENGINEER
-

LANDSCAPE PROJECT
-

REVISE

No.	Detail	Date

KEY PLAN

DRAWING TITLE

SCALE :

Drawing No:

Sheet No : 00

DOCUMENT No :