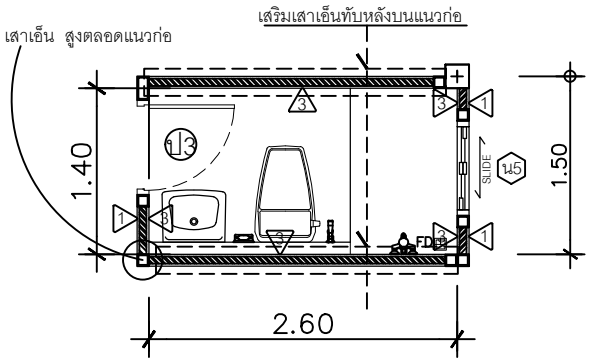

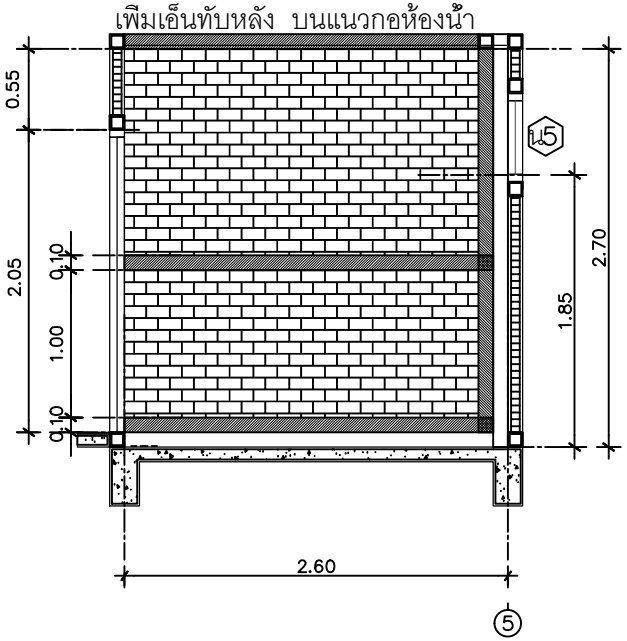

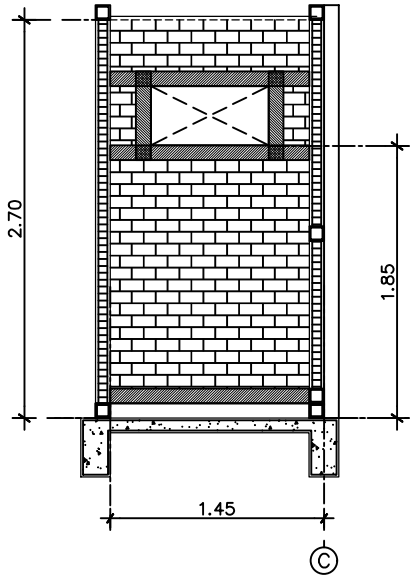

แปลนขยายห้องน้ำ 1,2

IN SCALE 1 : --

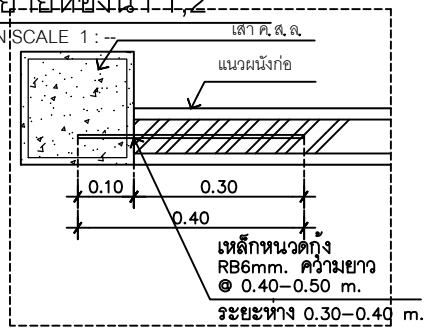

รูปตัดขยายห้องน้ำ 1 แนว A

IN SCALE 1 : --

รูปตัดขยายห้องน้ำ 1 แนว B

IN SCALE 1 : --

แปลนแบบขยายการฝากหนวดกุ้ง

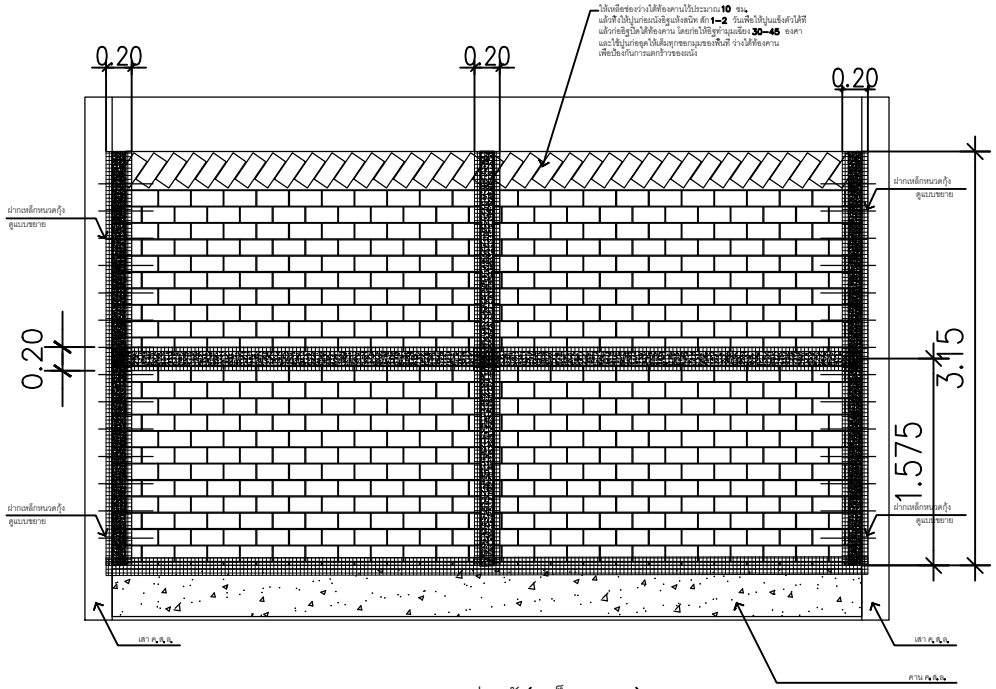

แบบขยายการก่อผนัง(เอ็น คสล.)

IN SCALE 1 : --

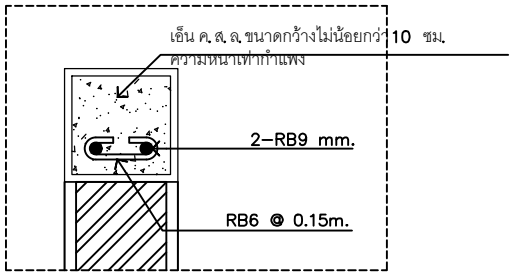

แบบขยายเอ็น ค.ส.ล.

หมายเหตุ ทำเอ็น ค.ส.ล. ทุกระยะ 1.5 ม. ของความสูงผนัง
และทุกระยะ 2.5 ม. ของความยาวผนัง

QDHouse

PROJECT

DATE :

ARCHITECT

STRUCTURAL ENGINEER

SANITARY ENGINEER

MECHANICAL ENGINEER

LANDSCAPE PROJECT

REVISE

No.	Detail	Date

KEY PLAN

DRAWING TITLE

แบบขยายการก่อผนัง

SCALE :

Drawing No:

Sheet No : 00

DOCUMENT No :