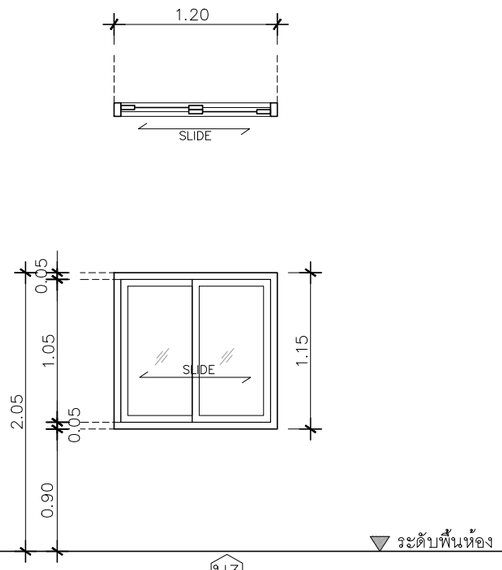

น3

ประเภท	หน้าต่างบานเลื่อนสลับ
วงกบ	อลูมิเนียม สีดำ 2"x4"หนา 1.2 มม.
กรอบบาน	อลูมิเนียม สีดำ หนา 1.2 มม.
ลูกฟัก	กระจกเขียวตัดแสง หนา 5 มม.
มือจับ	มาตรฐานบานเลื่อน
อุปกรณ์	มาตรฐานบานเลื่อน
ช่องแสง	–

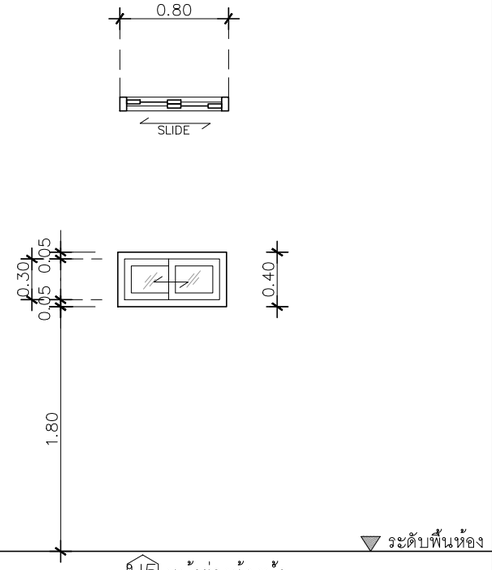

น5 หน้าต่างห้องน้ำ

ประเภท	หน้าต่างบานเลื่อนสลับ
วงกบ	อลูมิเนียม สีดำ 2"x4"หนา 1.2 มม.
กรอบบาน	อลูมิเนียม สีดำ หนา 1.2 มม.
ลูกฟัก	กระจกเขียวฝ้า สีขาวขุ่น หนา 5 มม.
มือจับ	มาตรฐานบานเลื่อน
อุปกรณ์	มาตรฐานบานเลื่อน
ช่องแสง	–

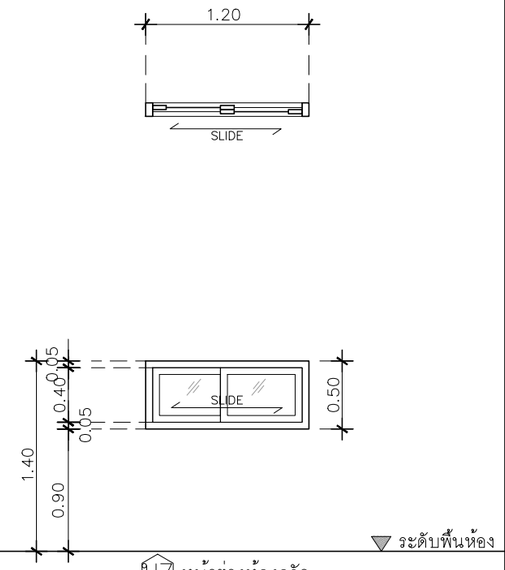

น7 หน้าต่างห้องครัว

ประเภท	หน้าต่างบานเลื่อนสลับ (เฉพาะห้องครัว)
วงกบ	อลูมิเนียม สีดำ 2"x4"หนา 1.2 มม.
กรอบบาน	อลูมิเนียม สีดำ หนา 1.2 มม.
ลูกฟัก	กระจกเขียวตัดแสง หนา 5 มม.
มือจับ	มาตรฐานบานเลื่อน
อุปกรณ์	มาตรฐานบานเลื่อน
ช่องแสง	–

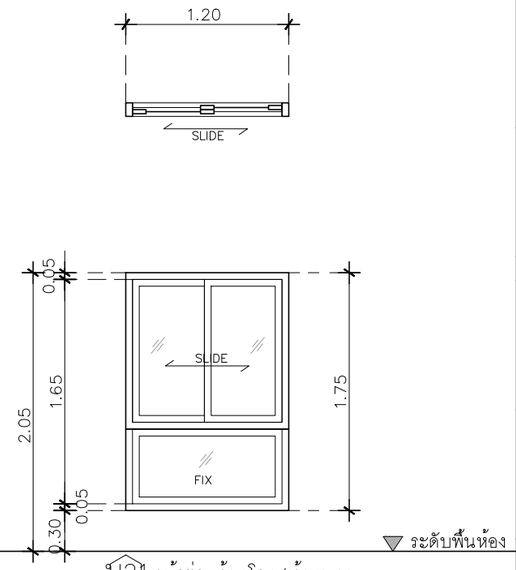

น2 หน้าต่างห้องโถง/ห้องนอน

ประเภท	หน้าต่างบานเลื่อนสลับพร้อมช่องแสงด้านล่าง
วงกบ	อลูมิเนียม สีดำ 2"x4"หนา 1.2 มม.
กรอบบาน	อลูมิเนียม สีดำ หนา 1.2 มม.
ลูกฟัก	กระจกเขียวตัดแสง หนา 5 มม.
มือจับ	มาตรฐานบานเลื่อน
อุปกรณ์	มาตรฐานบานเลื่อน
ช่องแสง	บานฟิกซ์ ด้านล่าง

QDHouse คิวดีเฮ้าส์

PROJECT

DATE :

ARCHITECT

STRUCTURAL ENGINEER

SANITARY ENGINEER
-

MECHANICAL ENGINEER
-

LANDSCAPE PROJECT
-

REVISE

No.	Detail	Date

KEY PLAN

DRAWING TITLE
แบบขยายหน้าต่าง

SCALE : 1: 50

Drawing No:
A–15

Sheet No :
15 00

DOCUMENT No :

ห้องน้ำให้ห้องนอน ใช้ฝักบัวเรนชาวเวอร์

** ดูแบบขยายระยะการติดตั้งเพิ่ม

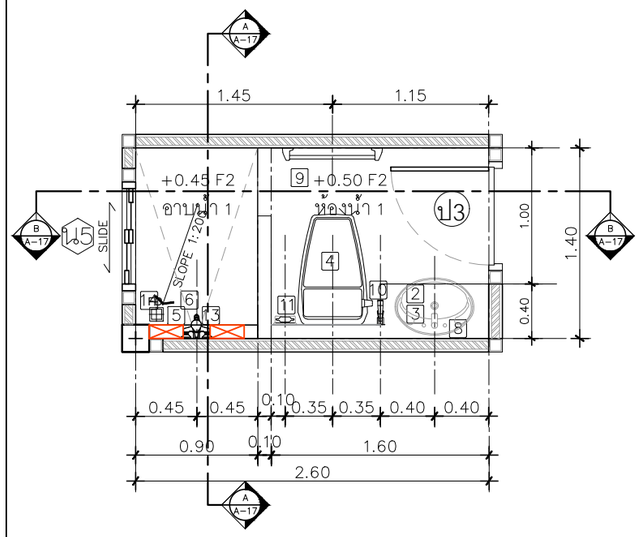

แปลนขยายห้องน้ำ 1

IN SCALE 1 : 50

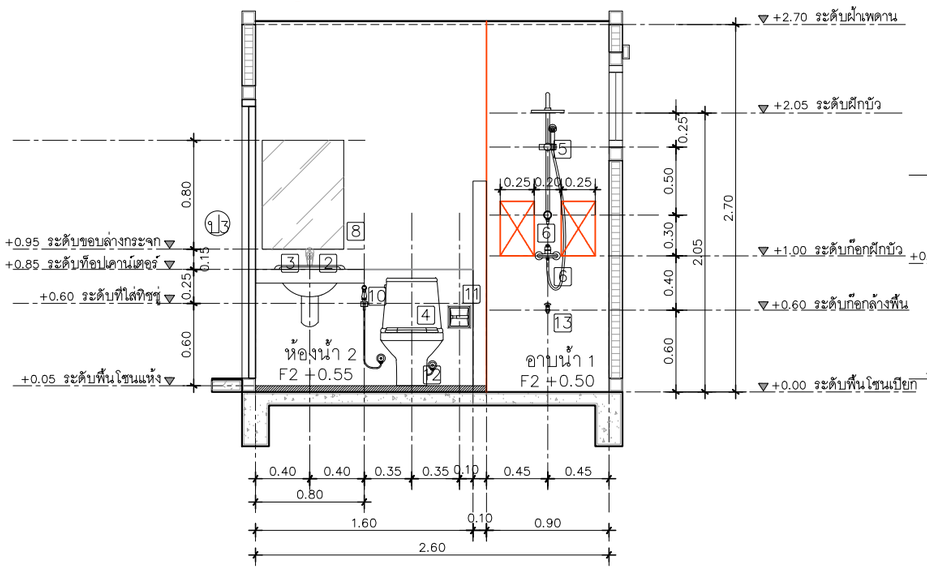

รูปตัดขยายห้องน้ำ 1 แนว B

IN SCALE 1 : 50

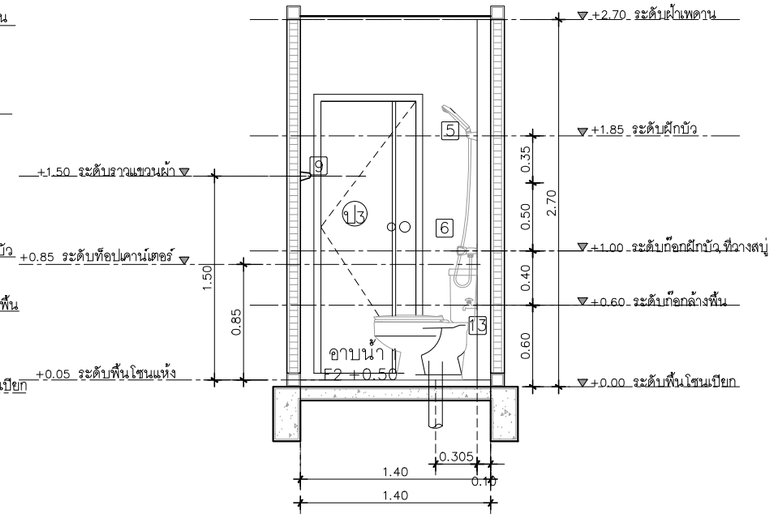

รูปตัดขยายห้องน้ำ 1 แนว A

IN SCALE 1 : 50

ห้องน้ำให้ห้องนอน ใช้ฝักบัวสายอ่อน

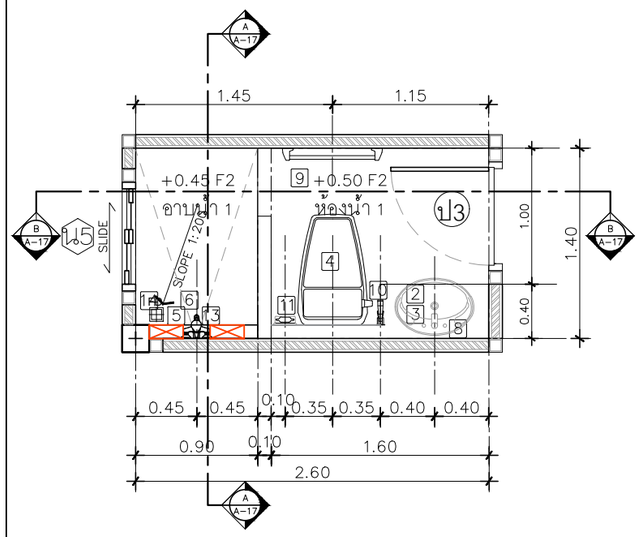

แปลนขยายห้องน้ำ 2

IN SCALE 1 : 50

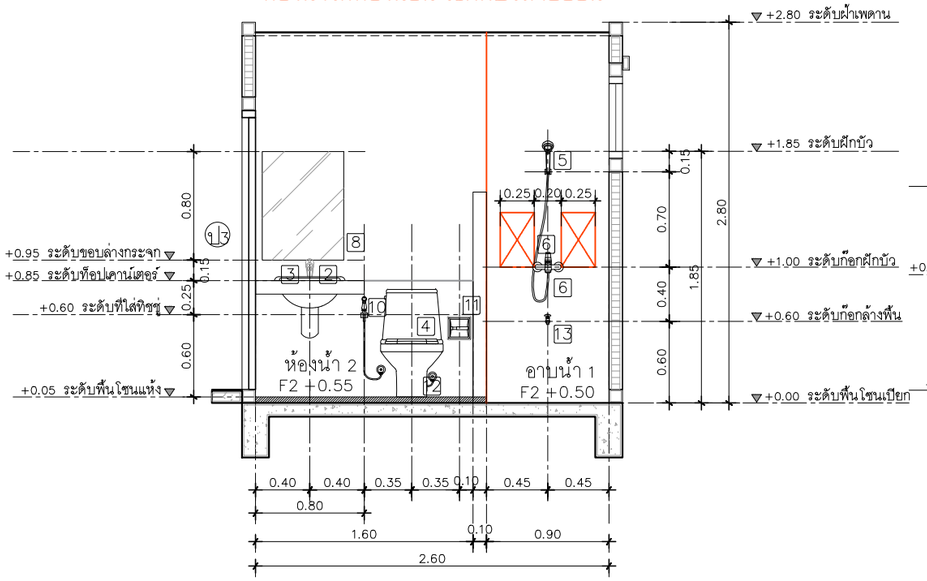

รูปตัดขยายห้องน้ำ 2 แนว B

IN SCALE 1 : 50

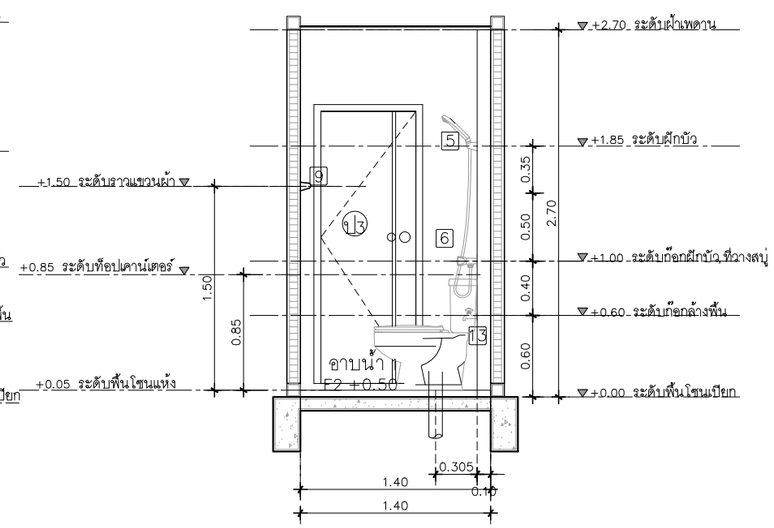

รูปตัดขยายห้องน้ำ 2 แนว A

IN SCALE 1 : 50

** แนบแบบขยายระยะ / การติดตั้งสุขภัณฑ์

QDHouse

PROJECT

DATE :

ARCHITECT

STRUCTURAL ENGINEER

SANITARY ENGINEER
-

MECHANICAL ENGINEER
-

LANDSCAPE PROJECT
-

REVISE

No.	Detail	Date

KEY PLAN

DRAWING TITLE
แบบขยายห้องน้ำ 1, 2

SCALE :

Drawing No:

Sheet No : 00

DOCUMENT No :

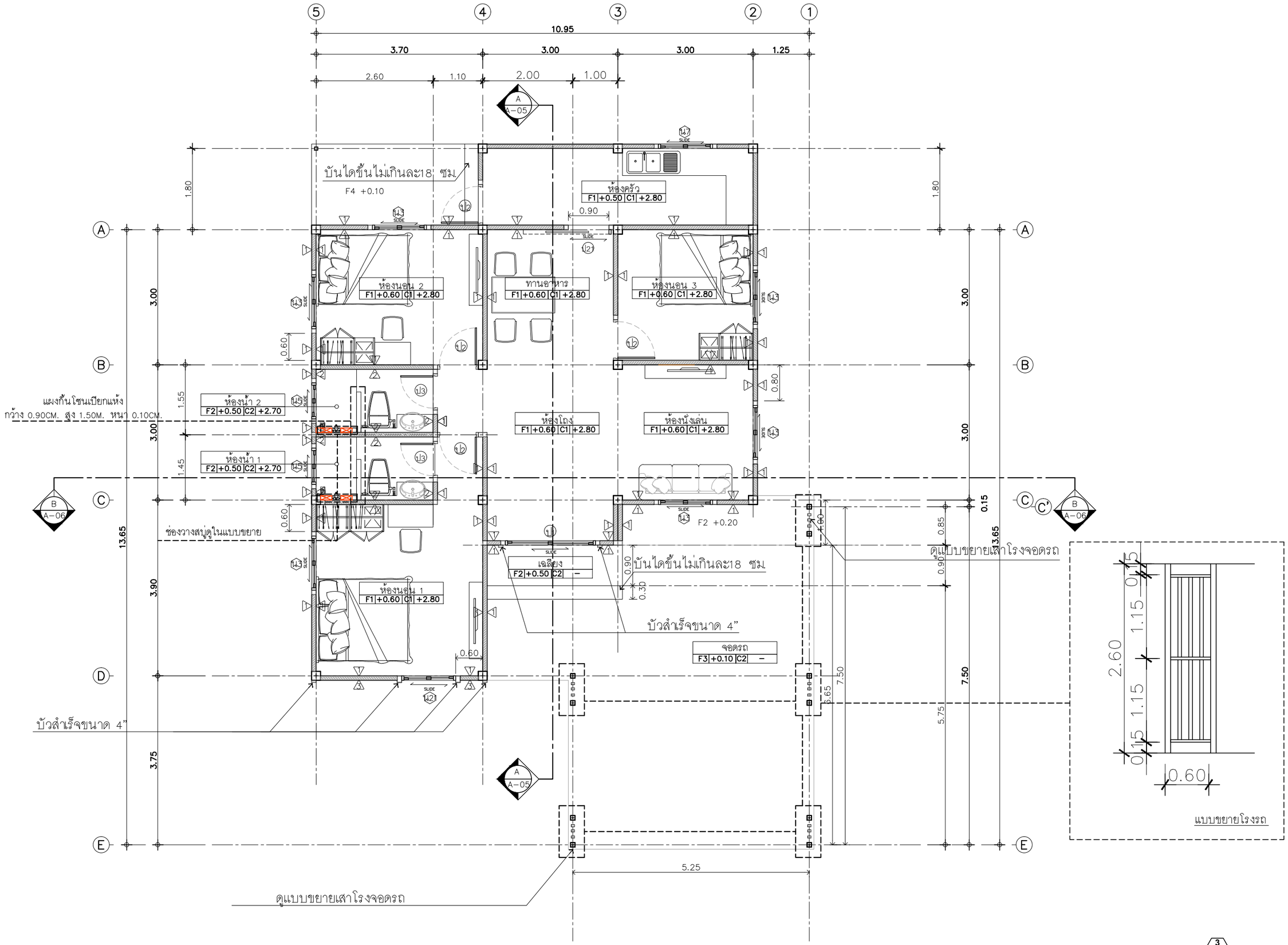

แปลนพื้นชั้นล่าง
IN SCALE 1 : 75

QDHouse

PROJECT

DATE :

ARCHITECT

STRUCTURAL ENGINEER

SANITARY ENGINEER
-

MECHANICAL ENGINEER
-

LANDSCAPE PROJECT
-

REVISE

No.	Detail	Date

KEY PLAN

DRAWING TITLE
แปลนพื้น

SCALE : 1: 75

Drawing No: A–06

Sheet No : 06 00

DOCUMENT No :

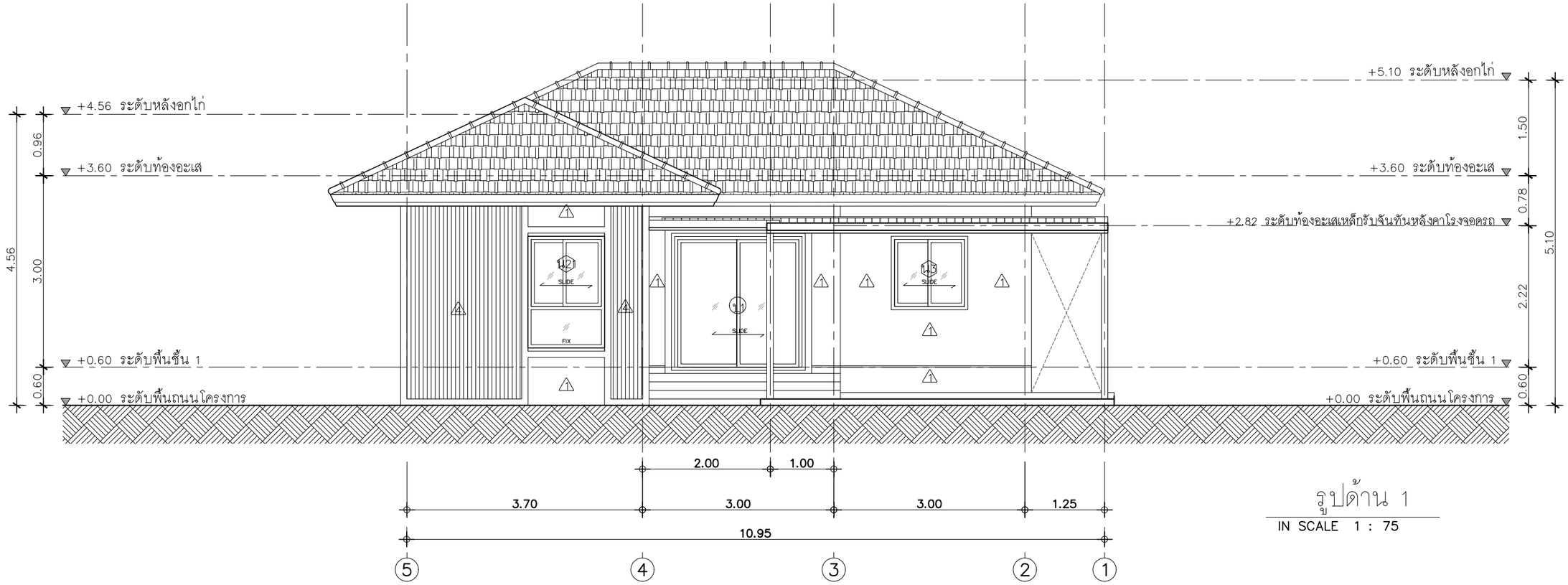

รูปด้าน 1

IN SCALE 1 : 75

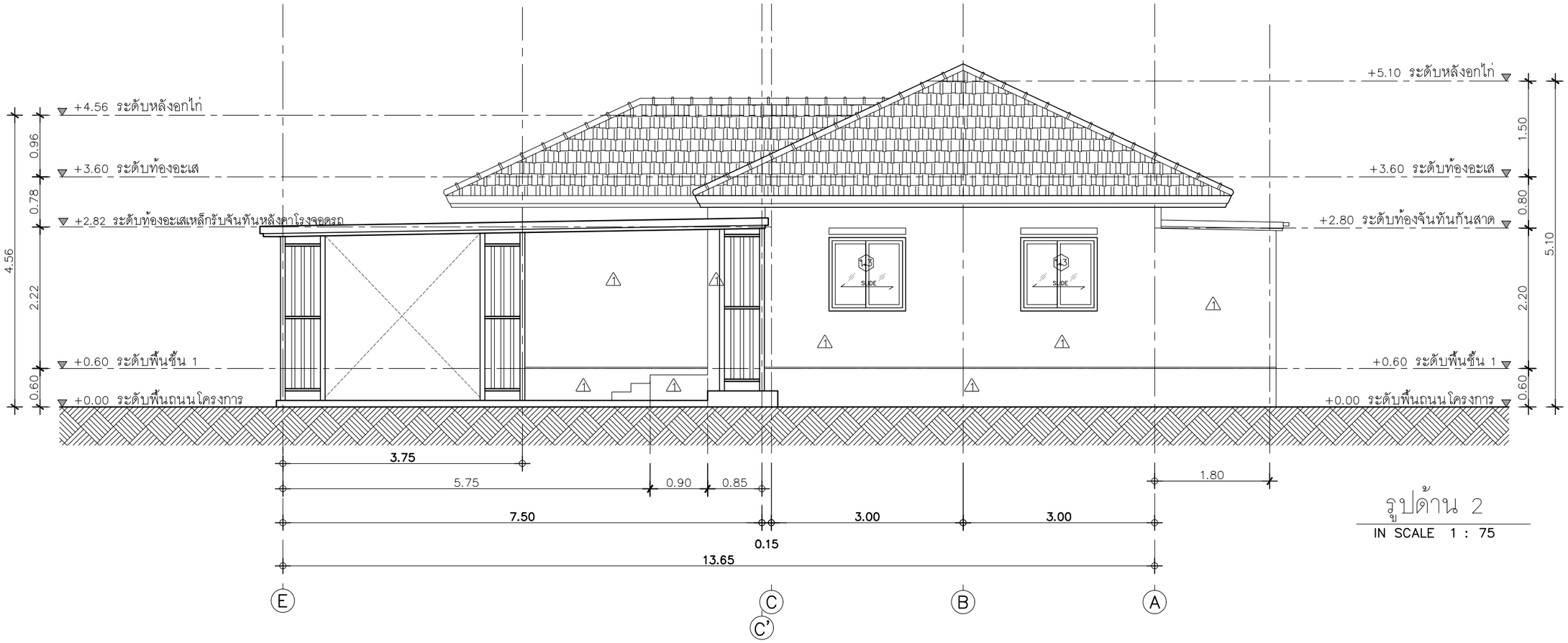

รูปด้าน 2

IN SCALE 1 : 75

QDHouse

PROJECT

DATE :

ARCHITECT

STRUCTURAL ENGINEER

SANITARY ENGINEER
-

MECHANICAL ENGINEER
-

LANDSCAPE PROJECT
-

REVISE

No.	Detail	Date

KEY PLAN

DRAWING TITLE
รูปด้าน 1 , 2

SCALE : 1: 75

Drawing No: A-10

Sheet No : 10 00

DOCUMENT No :

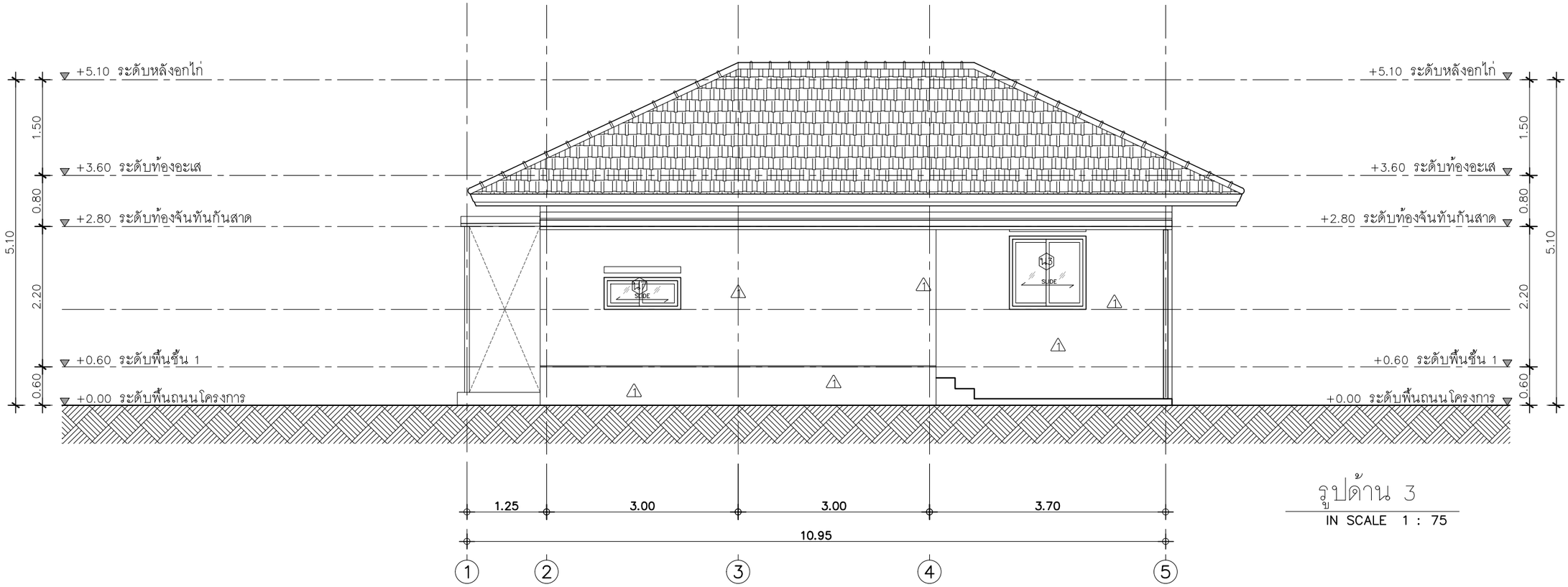

รูปด้าน 3

IN SCALE 1 : 75

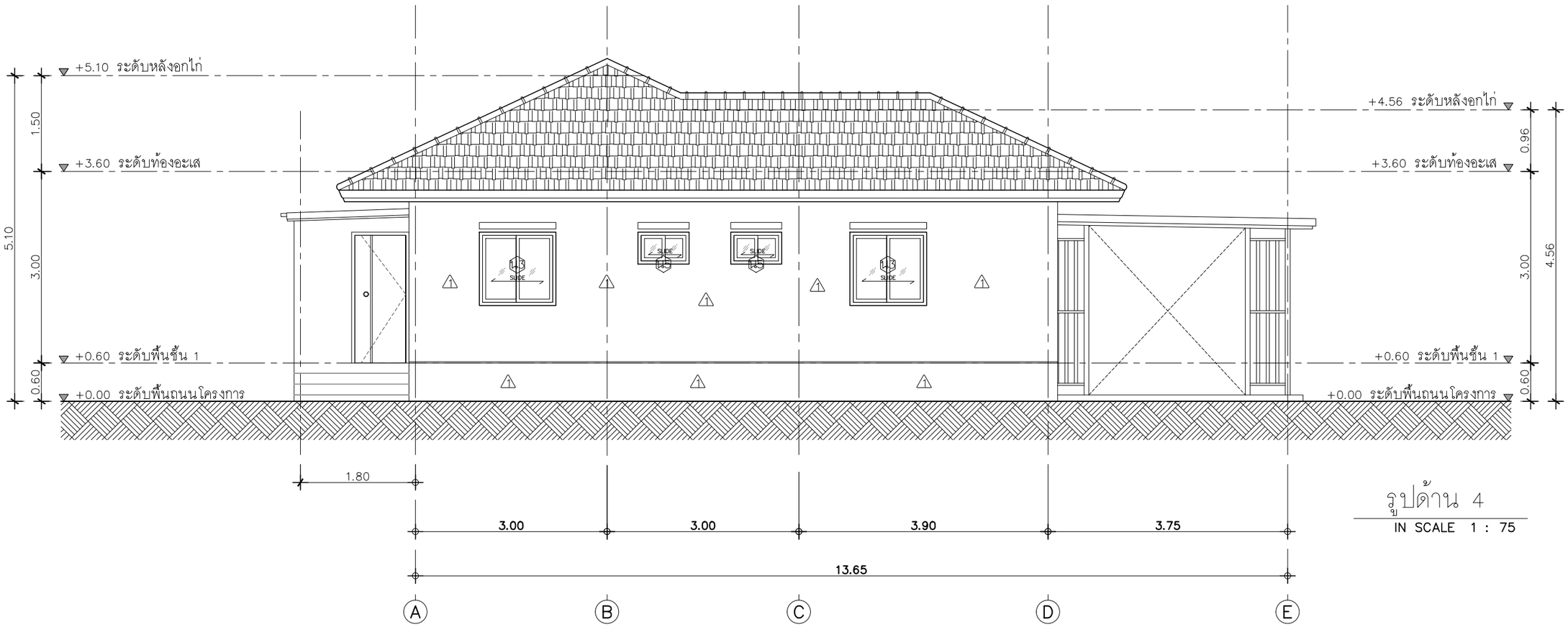

รูปด้าน 4

IN SCALE 1 : 75

QDHouse

PROJECT

DATE :

ARCHITECT

STRUCTURAL ENGINEER

SANITARY ENGINEER
-

MECHANICAL ENGINEER
-

LANDSCAPE PROJECT
-

REVISE

No.	Detail	Date

KEY PLAN

DRAWING TITLE
รูปด้าน 3 , 4

SCALE : 1: 75

Drawing No: A–11

Sheet No : 11 00

DOCUMENT No :

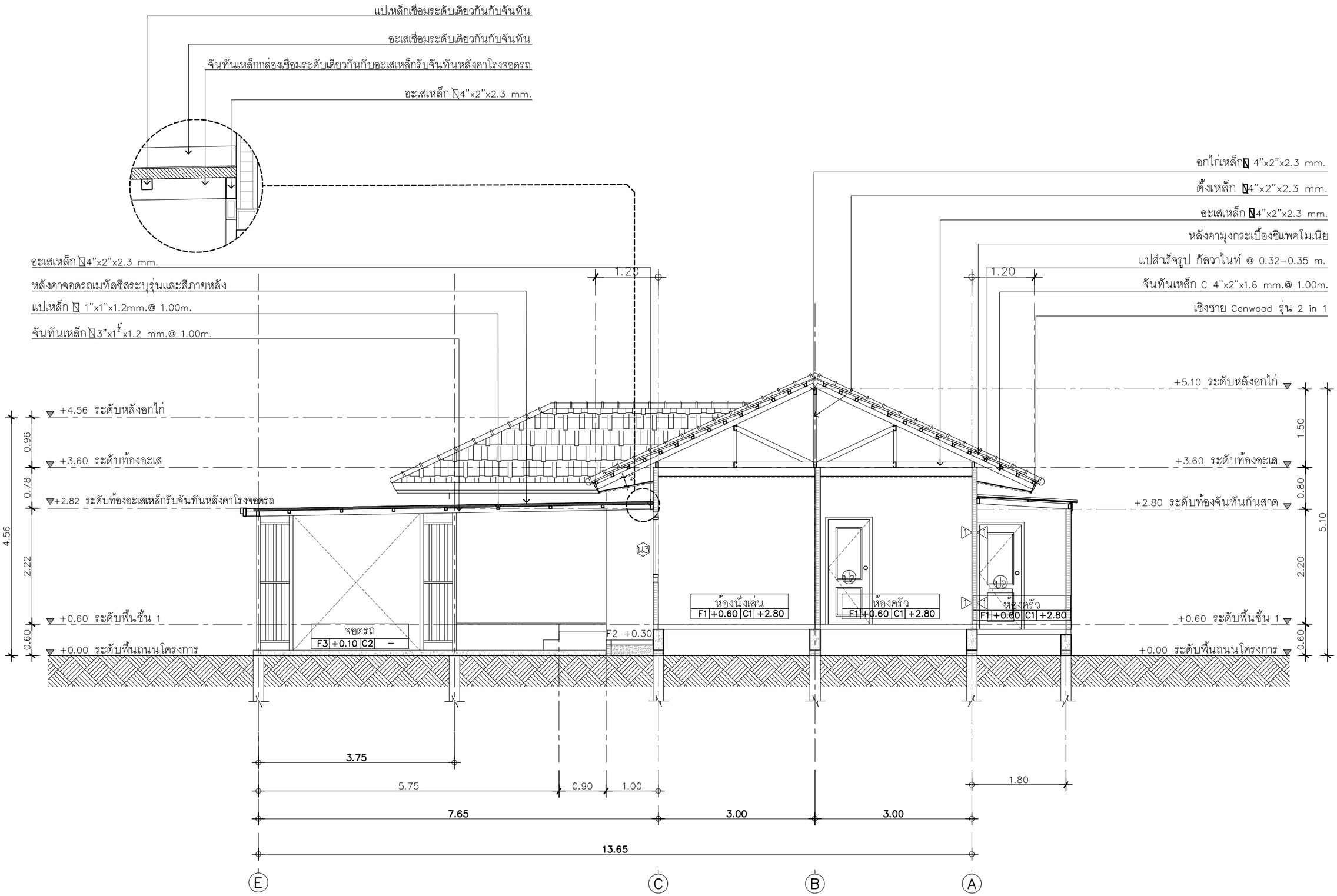

รูปตัด A–A

IN SCALE 1 : 75

QDHouse คว้ดีฮ้าส์

PROJECT

DATE :

ARCHITECT

STRUCTURAL ENGINEER

SANITARY ENGINEER
-

MECHANICAL ENGINEER
-

LANDSCAPE PROJECT
-

REVISE

No.	Detail	Date

KEY PLAN

DRAWING TITLE
รูปตัด A–A

SCALE : 1: 75

Drawing No: A–08

Sheet No : 08 00

DOCUMENT No :

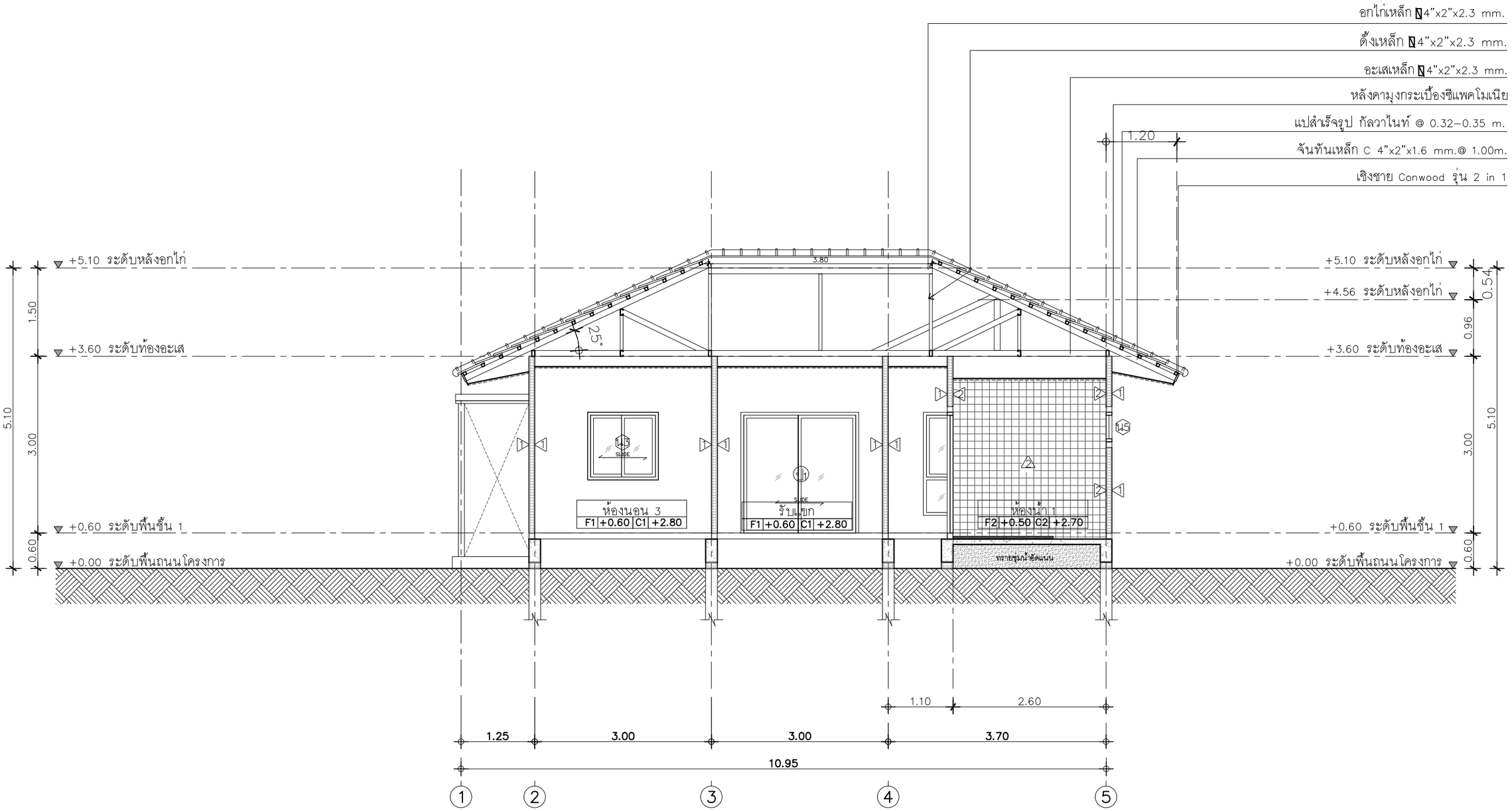

รูปตัด B-B

IN SCALE 1 : 75

QDHouse

PROJECT

DATE :

ARCHITECT

STRUCTURAL ENGINEER

SANITARY ENGINEER
-

MECHANICAL ENGINEER
-

LANDSCAPE PROJECT
-

REVISE

No.	Detail	Date

KEY PLAN

DRAWING TITLE
รูปตัด B-B

SCALE : 1: 75

Drawing No: A-09

Sheet No : 09 00

DOCUMENT No :

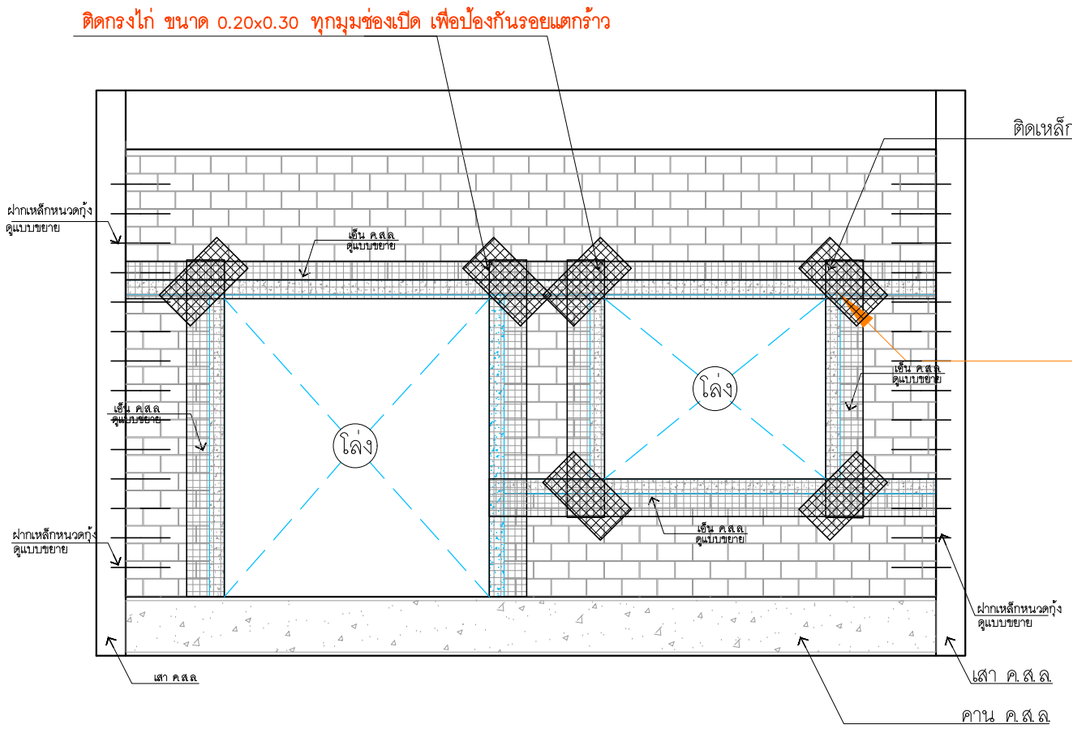

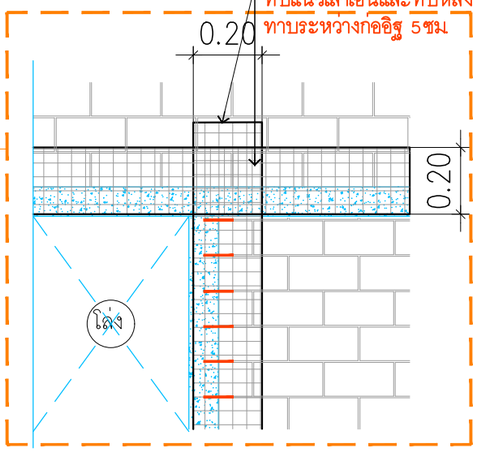

แบบขยายการติดตะแกรงกรงไก่

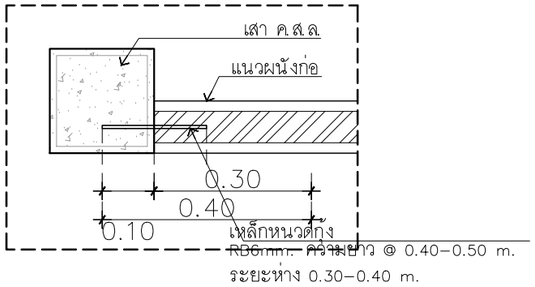

แปลนแบบขยายการฝากหนวดกุ้ง

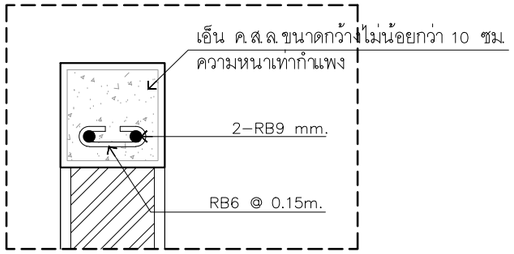

แบบขยายเอ็น ค.ส.ล.

หมายเหตุ ทำเอ็น คสล ทุกระยะ 1.5 ม ของความสูงผนัง
และทุกระยะ 2.5 ม ของความยาวผนัง

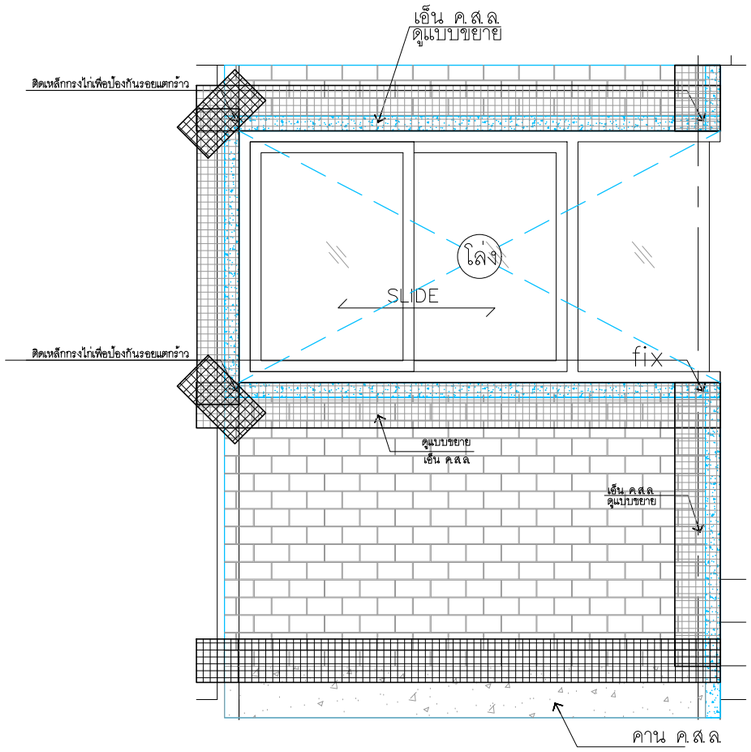

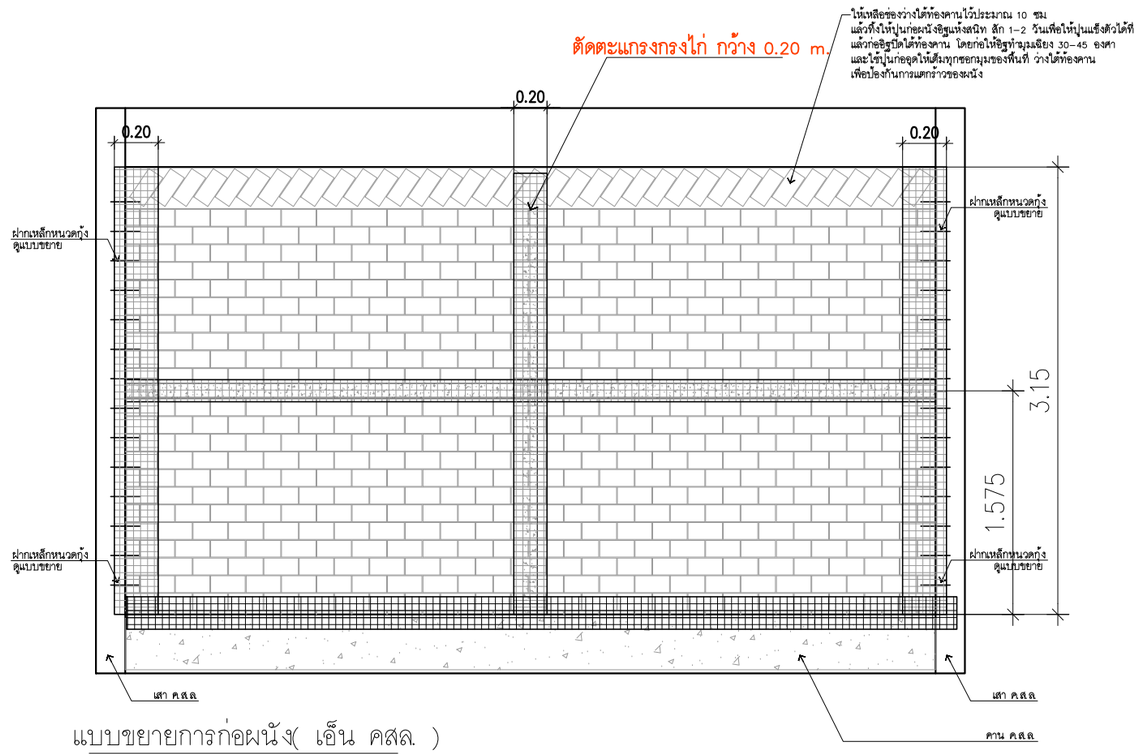

แบบขยายการก่อผนัง(เอ็น คสล.)

IN SCALE 1 : 25

QDHouse

PROJECT

โครงการ บ้านเซนส์ เนเจอร์

บ้านพักอาศัย คสล 1 ชั้น

DATE :

ARCHITECT

STRUCTURAL ENGINEER

SANITARY ENGINEER
-

MECHANICAL ENGINEER
-

LANDSCAPE PROJECT
-

REVISE

No.	Detail	Date

KEY PLAN

DRAWING TITLE

แบบขยายการก่อผนัง

SCALE : 1: 25

Drawing No: A-15

Sheet No : 15 / 32

DOCUMENT No :

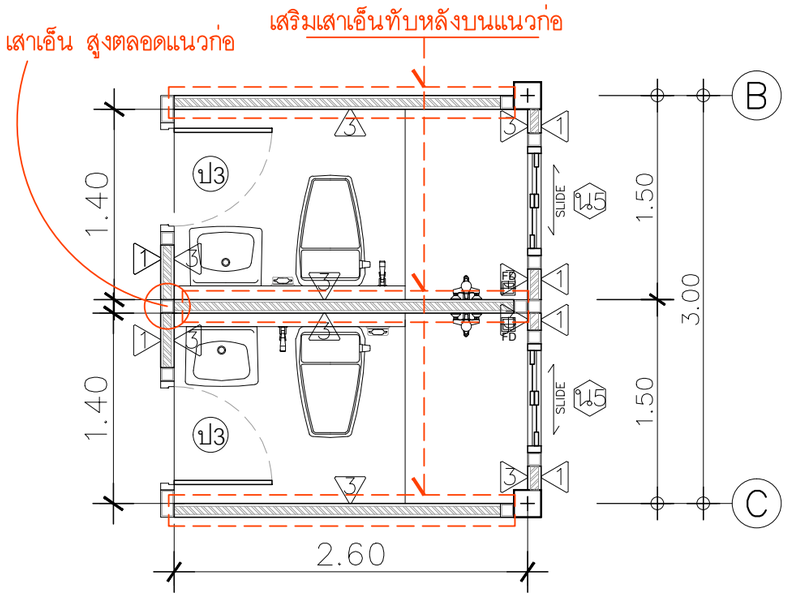

แปลนขยายห้องน้ำ 1,2

IN SCALE 1 : --

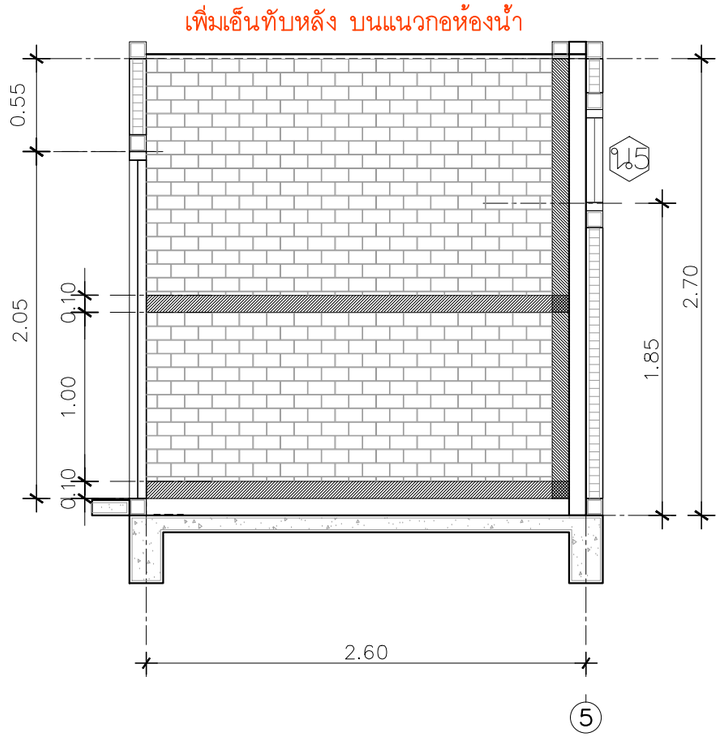

รูปตัดขยายห้องน้ำ 1 แนว A

IN SCALE 1 : --

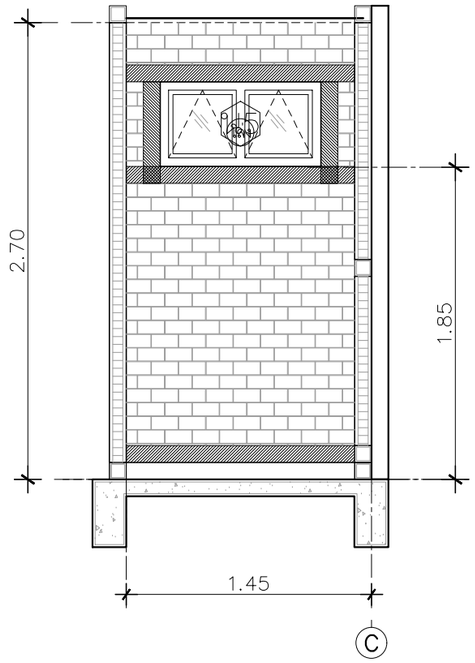

รูปตัดขยายห้องน้ำ 1 แนว B

IN SCALE 1 : --

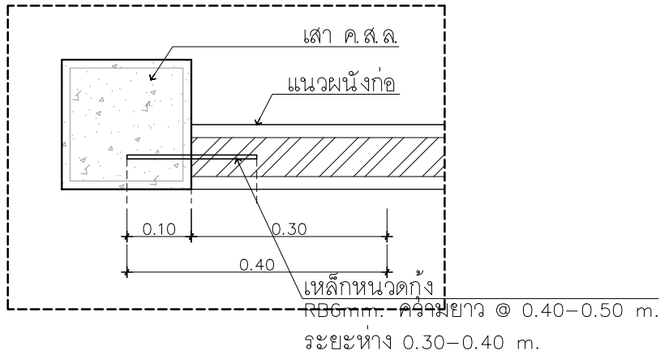

แปลนแบบขยายการฝากหนวดกุ้ง

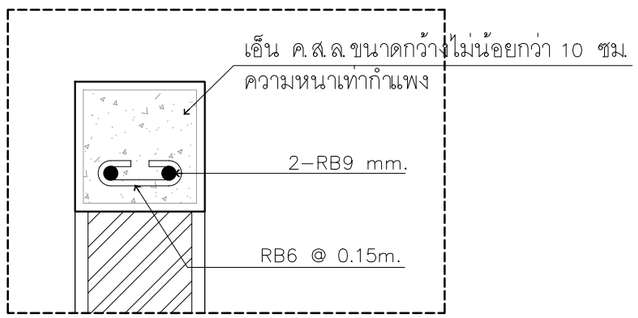

แบบขยายเอ็น ค.ส.ล.

หมายเหตุ ทำเอ็น ค.ส.ล. ทุกระยะ 1.5 ม.ของความสูงผนัง
และทุกระยะ 2.5 ม.ของความยาวผนัง

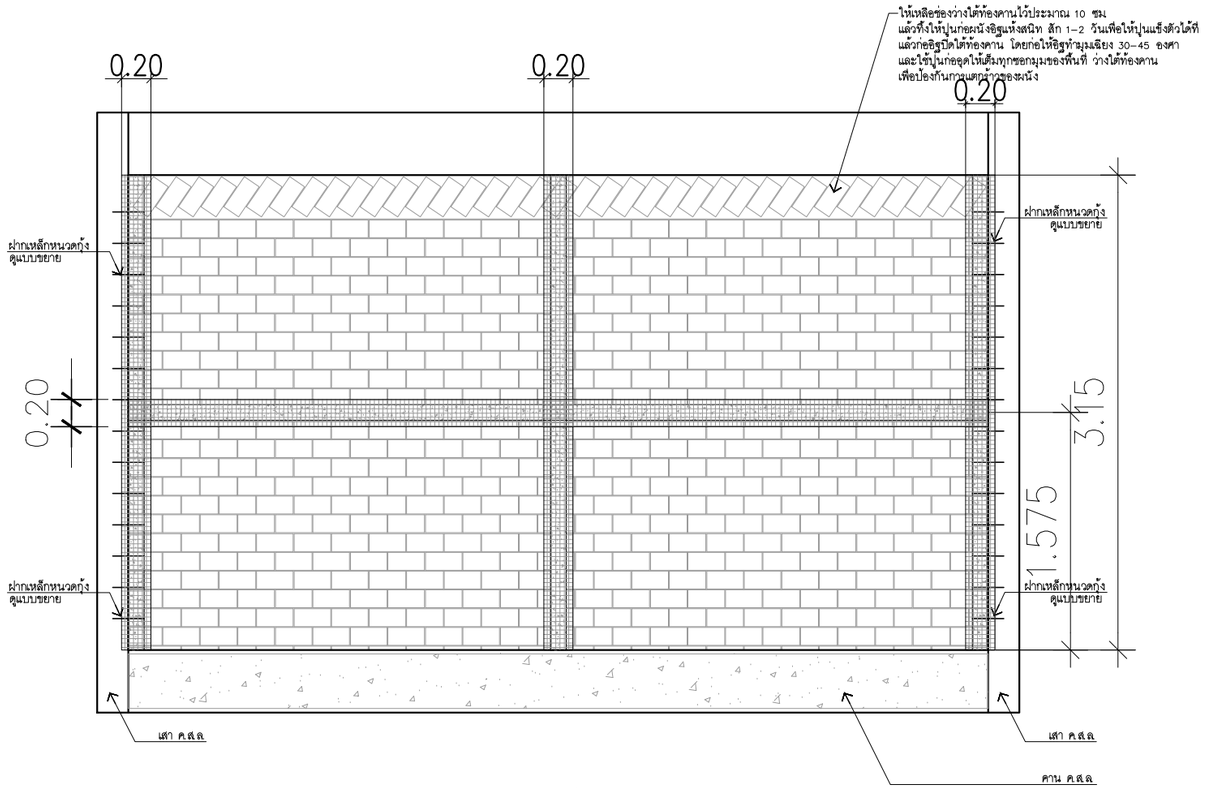

แบบขยายการก่อผนัง(เอ็น คสล.)

IN SCALE 1 : --

QDHouse

PROJECT

โครงการ บ้านเซนส์ เนเจอร์

บ้านพักอาศัย คสล 1 ชั้น

DATE :

ARCHITECT

STRUCTURAL ENGINEER

SANITARY ENGINEER
-

MECHANICAL ENGINEER
-

LANDSCAPE PROJECT
-

REVISE

No.	Detail	Date

KEY PLAN

DRAWING TITLE

แบบขยายห้องน้ำ 1, 2

SCALE : 1: --

Drawing No: A–17

Sheet No : 17 / 32

DOCUMENT No :

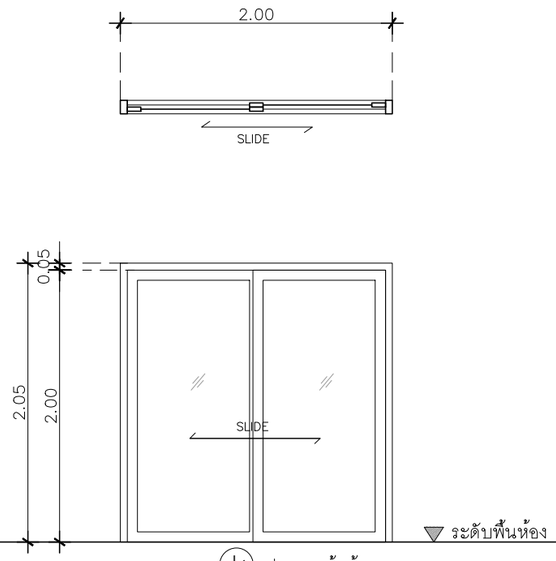

ป1 ประตูหน้าบ้าน

ประเภท	ประตูบานเลื่อนสลับ กว้าง 2.00ม พร้อมฟักตกแต่ง
วงกบ	อลูมิเนียม สีดำ 2"x4"หนา 1.2 มม
กรอบบาน	อลูมิเนียม สีดำ หนา 1.2 มม
ลูกฟัก	กระจกเขียวตัดแสงหนา 6 มม
มือจับ	มาตรฐานบานเลื่อน
อุปกรณ์	มาตรฐานบานเลื่อน
ช่องแสง	

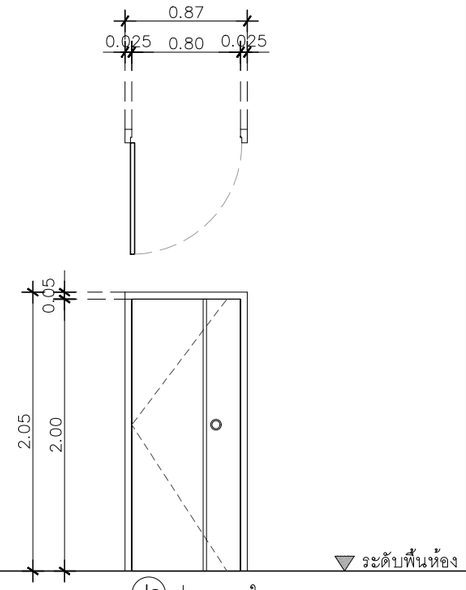

ป2 ประตูภายใน

ประเภท	ประตูบานเปิดเดี่ยว
วงกบ	วงกบไม้สังเคราะห์แบบซับเฟรม
กรอบบาน	ไม้เนื้อแข็งทึบ เซาะร่อง 5 มม โดยรอบ
ลูกฟัก	บานไม้เนื้อแข็ง บานศรีวิชัย
มือจับ	ลูกบิดประตู COLTLITE
อุปกรณ์	บานพับเหล็ก 4"x3" ,Door stop : สีสแตนเลส มาตรฐานโครงการ
ช่องแสง	–

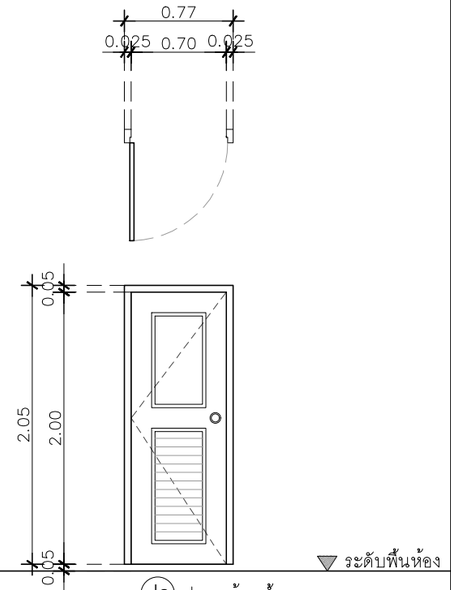

ป3 ประตูห้องน้ำ

ประเภท	ประตูบานเปิดเดี่ยว
วงกบ	ไม้เนื้อแข็งอบอย่างดีขนาด 2"x5" ทาน้ำมันสีขาว
กรอบบาน	ไม้เนื้อแข็งทึบ เซาะร่อง 5 มม โดยรอบ
ลูกฟัก	บาน UPVC
มือจับ	ลูกบิดประตู COLTLITE
อุปกรณ์	บานพับเหล็ก 4"x3" ,Door stop : สีสแตนเลส มาตรฐานโครงการ
ช่องแสง	–

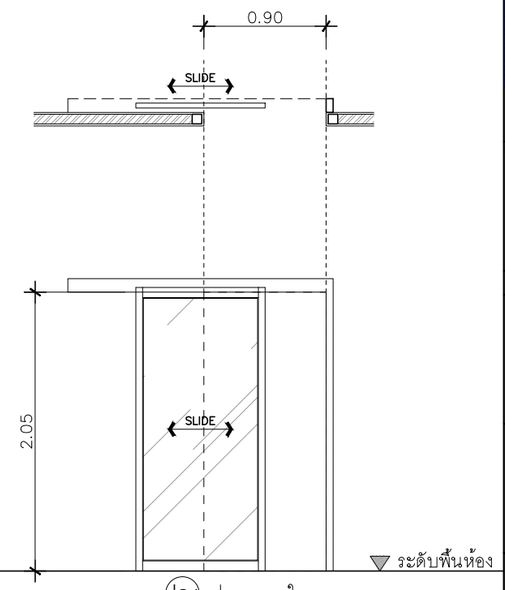

ป21 ประตูภายใน

ประเภท	ประตูบานเลื่อนแขวนบน
วงกบ	อลูมิเนียม สีดำ 2"x4"หนา 1.2 มม
กรอบบาน	อลูมิเนียม สีดำ หนา 1.2 มม
ลูกฟัก	แบ่งช่องลูกฟักตามแบบ
มือจับ	มาตรฐานผู้ผลิต
อุปกรณ์	มาตรฐานผู้ผลิต
ช่องแสง	–

** กำหนดระดับออฟเมตรอยู่ที่ 1.00 เมตร (หลังกระเบื้องพื้น)

** บริเวณจับเซี้ยม ประตู - หน้าต่างทั้งหมด

** PDATE ใช้วงกบซับเฟรม"UPVC TK

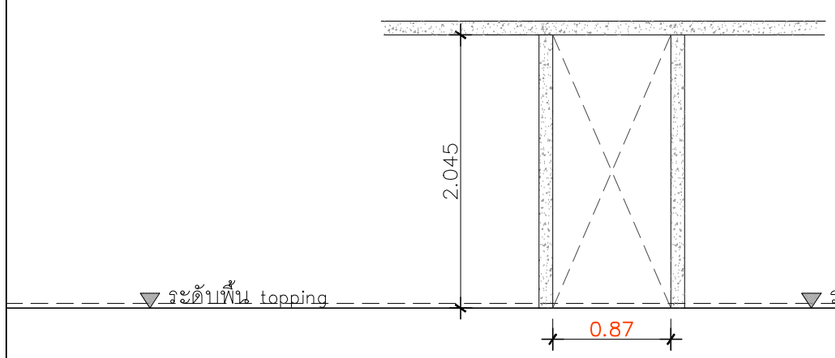

ประตูหลังบ้าน
เตรียมช่องสำหรับวงกบซับเฟรม
เว้น 87.0ซม สำหรับประตูบาน 80ซม

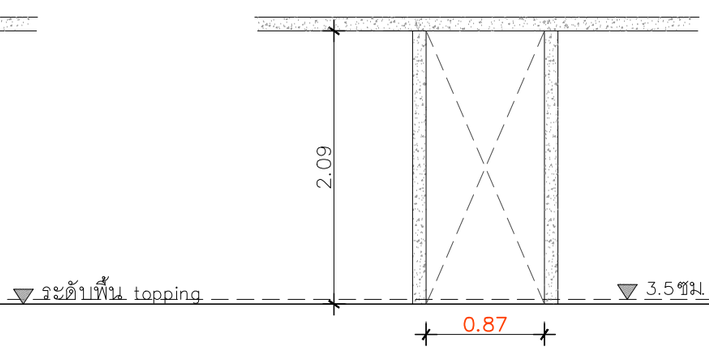

ประตูห้องนอน
เตรียมช่องสำหรับวงกบซับเฟรม
เว้น 87.0ซม สำหรับประตูบาน 80ซม

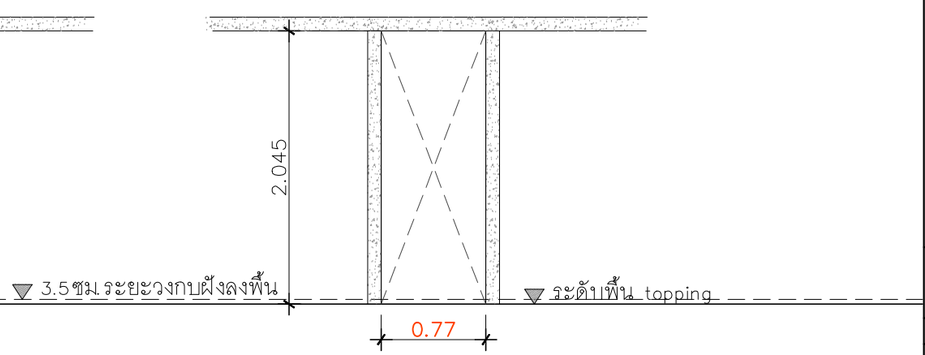

ประตูห้องน้ำ
เตรียมช่องสำหรับวงกบซับเฟรม
เว้น 77.0ซม สำหรับประตูบาน 70ซม

QDHouse

PROJECT

DATE :

ARCHITECT

STRUCTURAL ENGINEER

SANITARY ENGINEER
-

MECHANICAL ENGINEER
-

LANDSCAPE PROJECT
-

REVISE

No.	Detail	Date

KEY PLAN

DRAWING TITLE
แบบขยายประตู

SCALE : 1: 50

Drawing No: A–15

Sheet No : 15 00

DOCUMENT No :