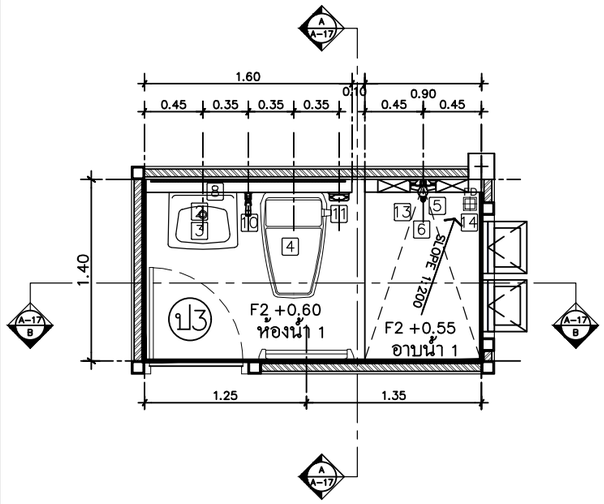


## แปลนขยายห้องน้ำ 1
IN SCALE 1 : 50

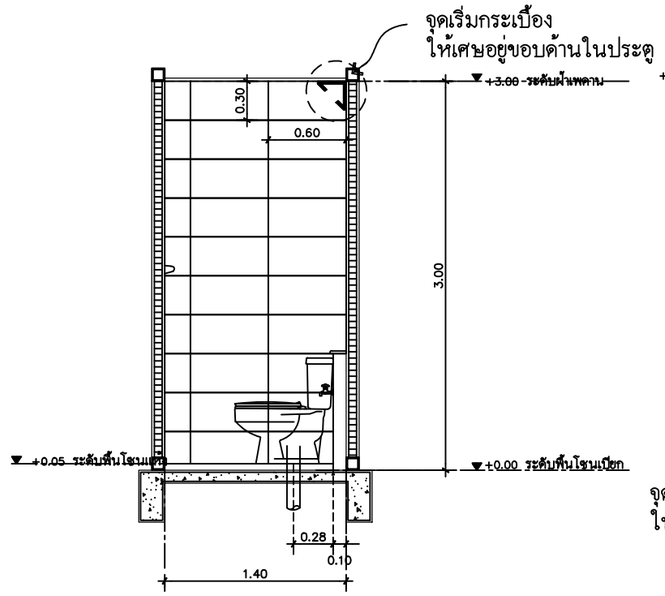


## รูปตัดขยายห้องน้ำ 1 แนว A
IN SCALE 1 : 50

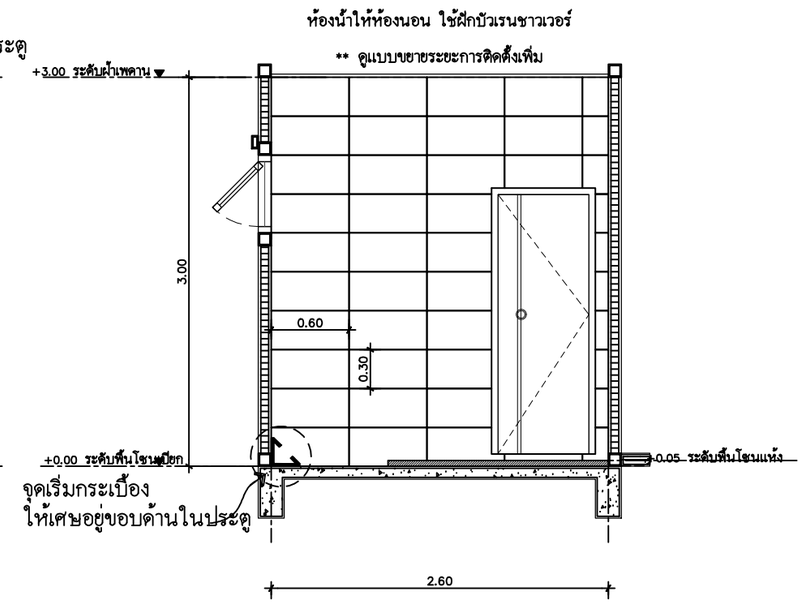


## รูปตัดขยายห้องน้ำ 2 แนว B
IN SCALE 1 : 50

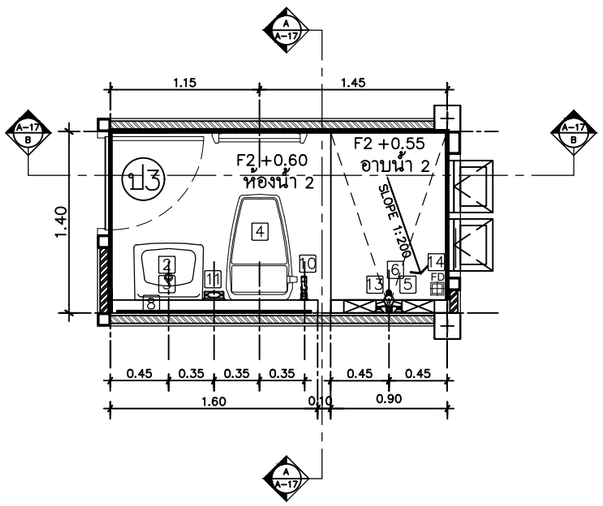


## แปลนขยายห้องน้ำ 2
IN SCALE 1 : 50

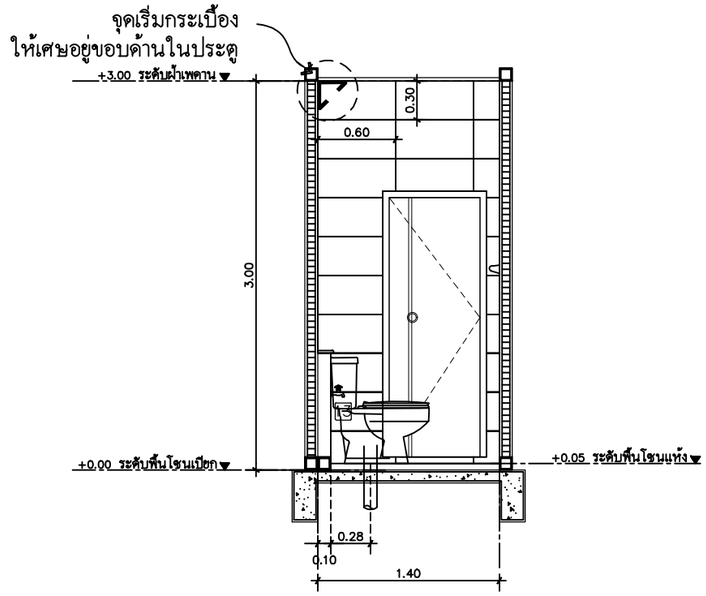


## รูปตัดขยายห้องน้ำ 2 แนว A
IN SCALE 1 : 50

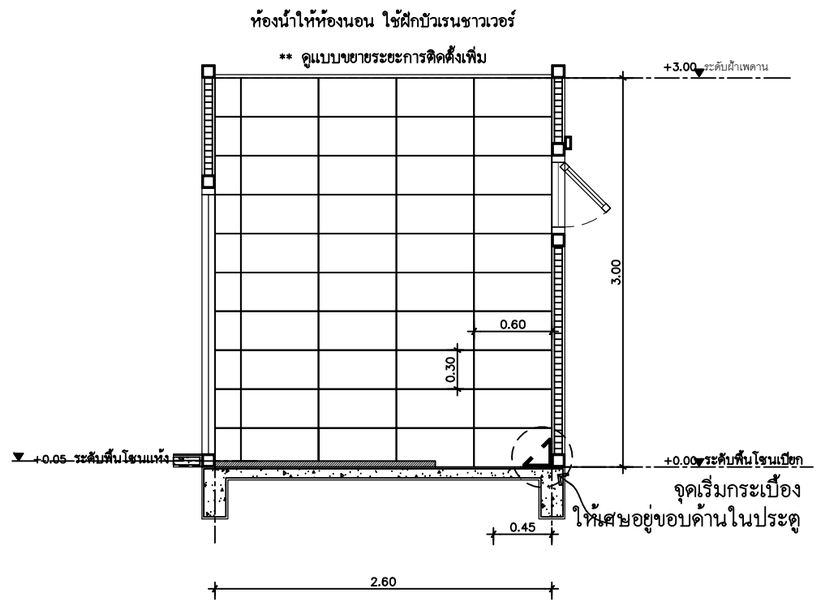


## รูปตัดขยายห้องน้ำ 2 แนว B
IN SCALE 1 : 50

**แนบแบบขยายระยะ / การติดตั้งสุขภัณฑ์

QDHouse คว้ดีฮ้าส์

PROJECT

DATE :

ARCHITECT

STRUCTURAL ENGINEER

SANITARY ENGINEER
-

MECHANICAL ENGINEER
-

LANDSCAPE PROJECT
-

REVISE

| No. | Detail | Date |
|---|---|---|
| | | |

KEY PLAN

DRAWING TITLE
แบบขยายห้องน้ำ 1, 2

SCALE : 1: 50

Drawing No: A–19

Sheet No : 19 00

DOCUMENT No :