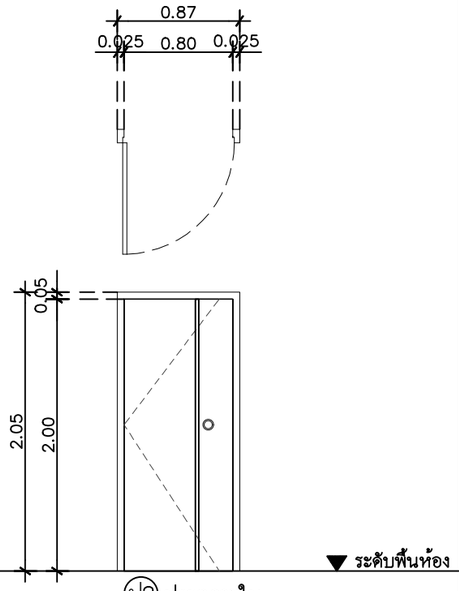


(ป2) ประตูภายใน

| | |
|---|---|
| ประเภท | ประตูบานเปิดเดี่ยว |
| วงกบ | วงกบไม้สังเคราะห์แบบซับเฟรม |
| กรอบบาน | ไม้เนื้อแข็งทึบ เซาะร่อง 5 มม. โดยรอบ |
| ลูกฟัก | บานไม้เนื้อแข็ง บานศรีวิชัย |
| มือจับ | ลูกบิดประตู COLTLITE |
| อุปกรณ์ | บานพับเหล็ก 4"x3" ,Door stop : สีสแตนเลส มาตรฐานโครงการ |
| ช่องแสง | – |

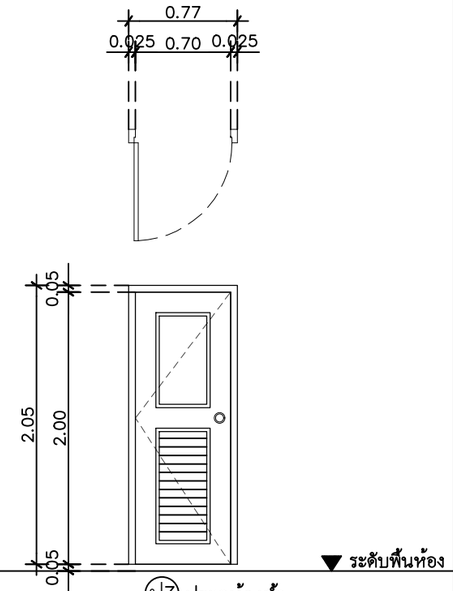


(ป3) ประตูห้องน้ำ

| | |
|---|---|
| ประเภท | ประตูบานเปิดเดี่ยว |
| วงกบ | ไม้เนื้อแข็งอบอย่างดีขนาด 2"x5" ทาน้ำมันสีขาว |
| กรอบบาน | ไม้เนื้อแข็งทึบ เซาะร่อง 5 มม. โดยรอบ |
| ลูกฟัก | บาน UPVC |
| มือจับ | ลูกบิดประตู COLTLITE |
| อุปกรณ์ | บานพับเหล็ก 4"x3" ,Door stop : สีสแตนเลส มาตรฐานโครงการ |
| ช่องแสง | – |

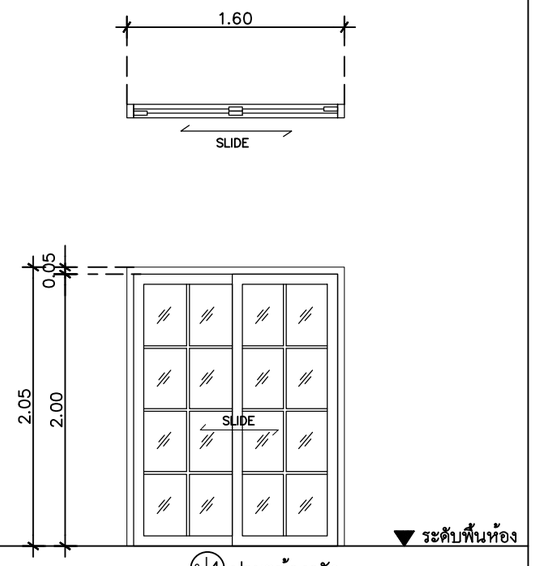


(ป4) ประตูห้องครัว

| | |
|---|---|
| ประเภท | ประตูบานเลื่อนสลับ กว้าง 1.60ม.พร้อมฟักตกแต่ง |
| วงกบ | อลูมิเนียม สีเทาซาฮาร่า 2"x4"หนา 1.2 มม. |
| กรอบบาน | อลูมิเนียม สีเทาซาฮาร่า หนา 1.2 มม. |
| ลูกฟัก | กระจกเขียวตัดแสงหนา 6 มม. |
| มือจับ | มาตรฐานบานเลื่อน |
| อุปกรณ์ | มาตรฐานบานเลื่อน |
| ช่องแสง | – |

** กำหนดระดับออฟเมตรอยู่ที่ 1.00 เมตร (หลังกระเบื้องพื้น)

** บริเวณจับเซี้ยม ประตู - หน้าต่างทั้งหมด

** PDATE ใช้วงกบซับเฟรม"UPVC Techo

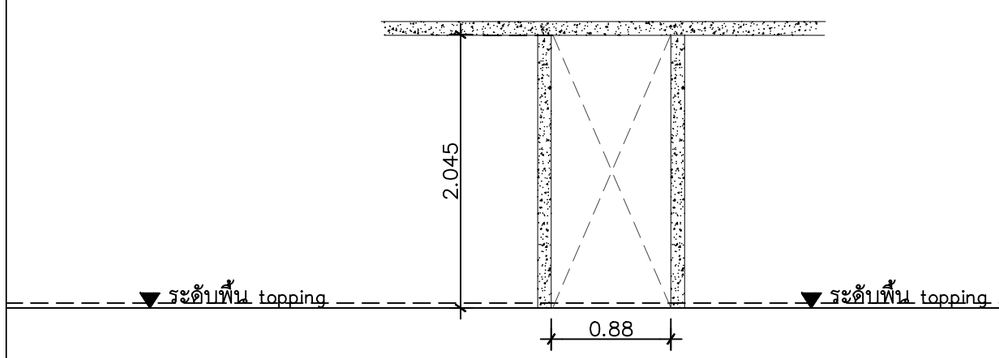


ประตูหลังบ้าน
เตรียมช่องสำหรับวงกบซับเฟรม
เว้น 87.0ซม. สำหรับประตูบาน 80ซม.

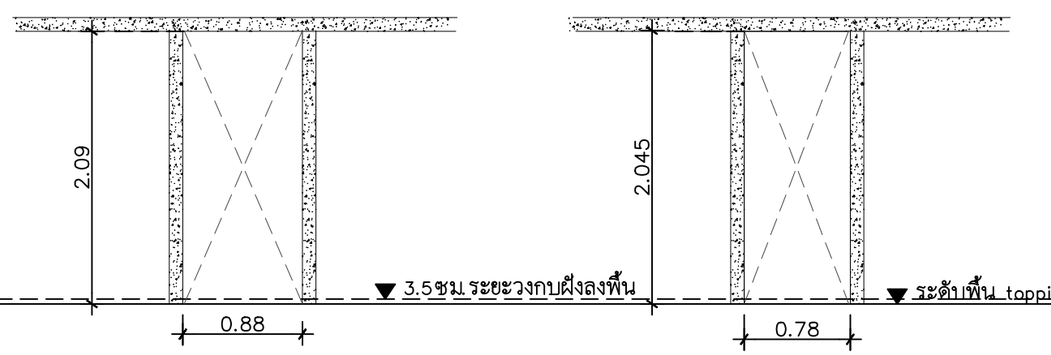


ประตูห้องนอน
เตรียมช่องสำหรับวงกบซับเฟรม
เว้น 87.0ซม. สำหรับประตูบาน 80ซม.

ประตูห้องน้ำ
เตรียมช่องสำหรับวงกบซับเฟรม
เว้น 77.0ซม. สำหรับประตูบาน 70ซม.

QDHouse คิวดีเฮ้าส์

PROJECT

DATE :

ARCHITECT

STRUCTURAL ENGINEER

SANITARY ENGINEER
-

MECHANICAL ENGINEER
-

LANDSCAPE PROJECT
-

REVISE

| No. | Detail | Date |
|---|---|---|
| | | |

KEY PLAN

DRAWING TITLE
แบบขยายประตู

SCALE : 1: 50

Drawing No: A–15

Sheet No : 15 00

DOCUMENT No :