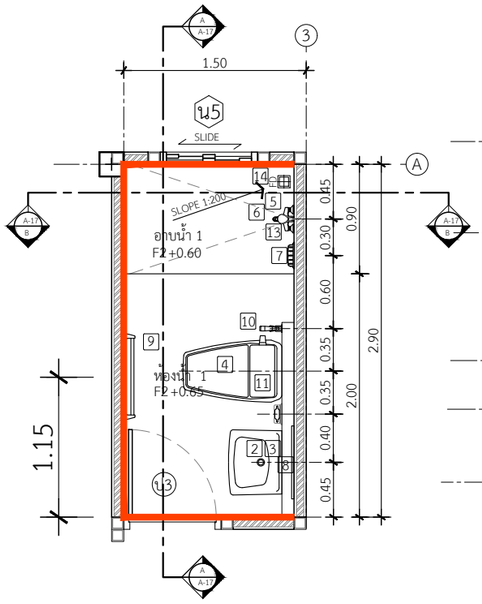


แปลนขยายห้องน้ำ 1

IN SCALE 1 : 50

ห้องน้ำให้ห้องนอน ใช้ฝักบัวเรนชาวเวอร์

** ดูแบบขยายระยะการติดตั้งเพิ่ม

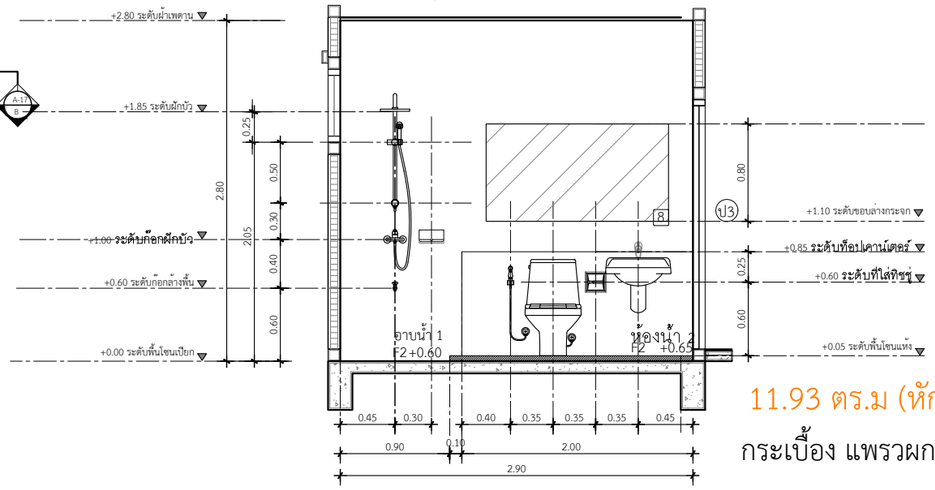


รูปตัดขยายห้องน้ำ 1 แนว A

IN SCALE 1 : 50

ผนังหลักสีขาว รอบด้าน กระเบื้องตามมาตรฐานโครงการ

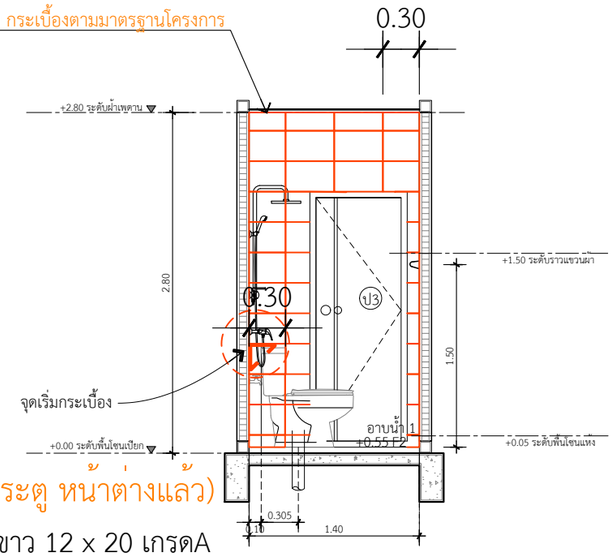


11.93 ตร.ม (หักประตู หน้าต่างแล้ว)

กระเบื้อง แพรวผกา-ขาว 12 x 20 เกรดA

รูปตัดขยายห้องน้ำ 1 แนว B

IN SCALE 1 : 50

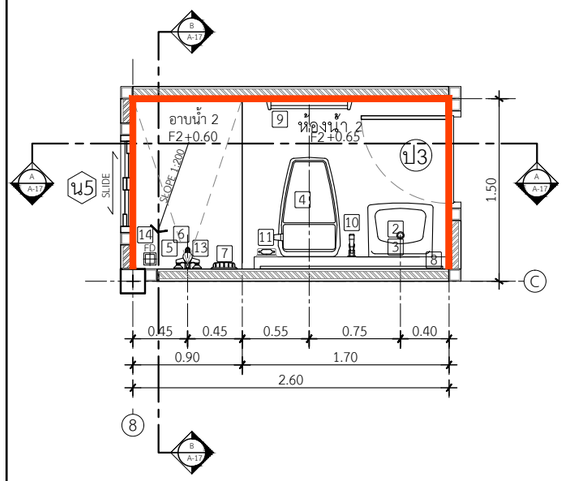


แปลนขยายห้องน้ำ 2

IN SCALE 1 : 50

ห้องน้ำให้ห้องนอน ใช้ฝักบัวสายอ่อน

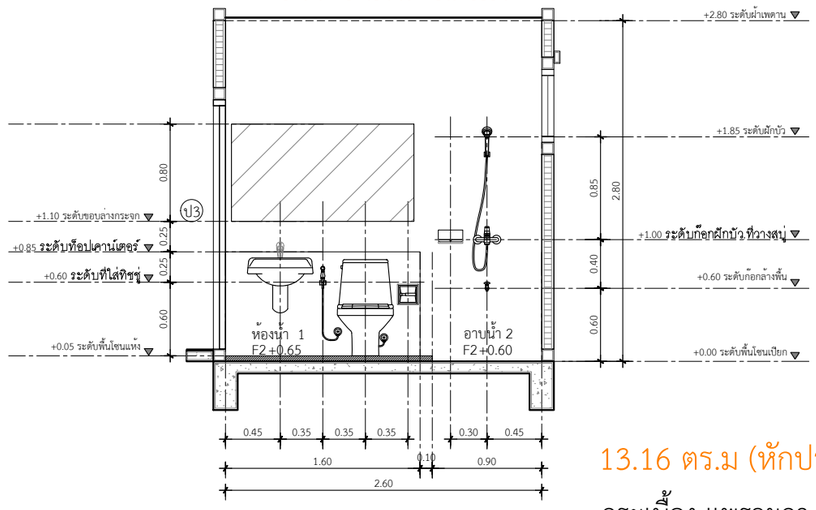


รูปตัดขยายห้องน้ำ 2 แนว A

IN SCALE 1 : 50

ผนังหลักสีขาว รอบด้าน กระเบื้องตามมาตรฐานโครงการ

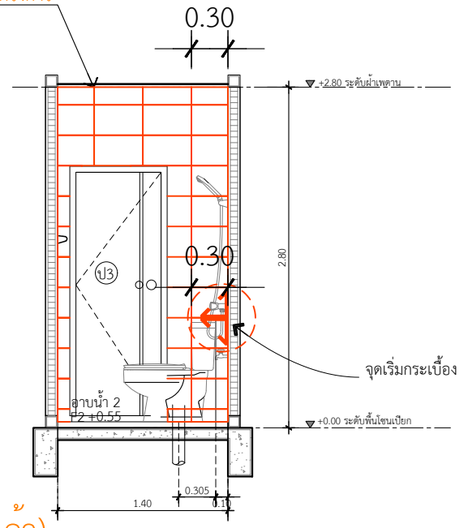


13.16 ตร.ม (หักประตู หน้าต่างแล้ว)

กระเบื้อง แพรวผกา-ขาว 12 x 20 เกรดA

รูปตัดขยายห้องน้ำ 2 แนว B

IN SCALE 1 : 50

** แนบแบบขยายระยะ / การติดตั้งสุขภัณฑ์

QDBuild คิวดีบิลด์

PROJECT

บ้านพักอาศัย ค.ส.ล. 1 ชั้น
(แบบบ้าน Gardenia)

DATE :

ARCHITECT

STRUCTURAL ENGINEER

SANITARY ENGINEER
-

MECHANICAL ENGINEER
-

LANDSCAPE PROJECT
-

REVISE

| No. | Detail | Date |
|---|---|---|
| | | |

OWNER

DRAWING TITLE

แบบขยายห้องน้ำ 1, 2

SCALE :

Drawing No:

Sheet No : 33

DOCUMENT No :