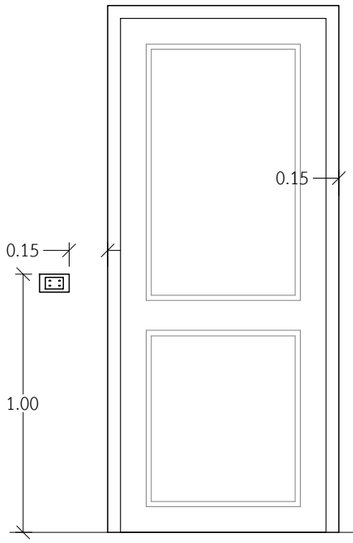

ตำแหน่งสวิทช์และปลั๊กในห้องครัว,ห้องน้ำ,ซักล้าง

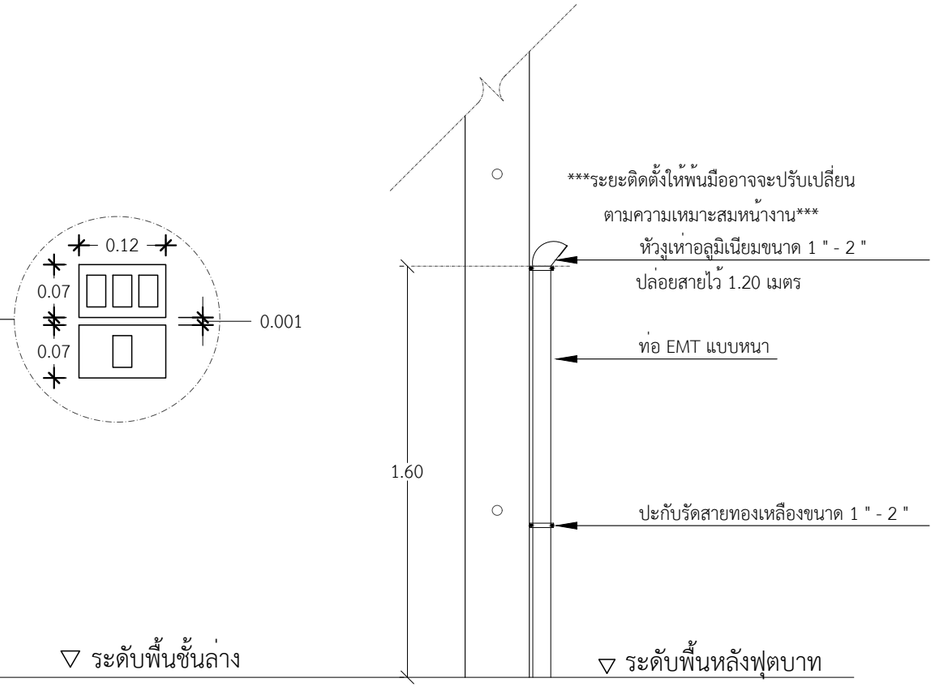

แบบระดับเมนต์หัวงูเห่าภายนอก

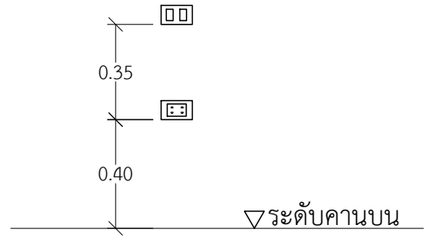

ตำแหน่งสวิทช์และปลั๊กทั่วไป โรงจอดรถ

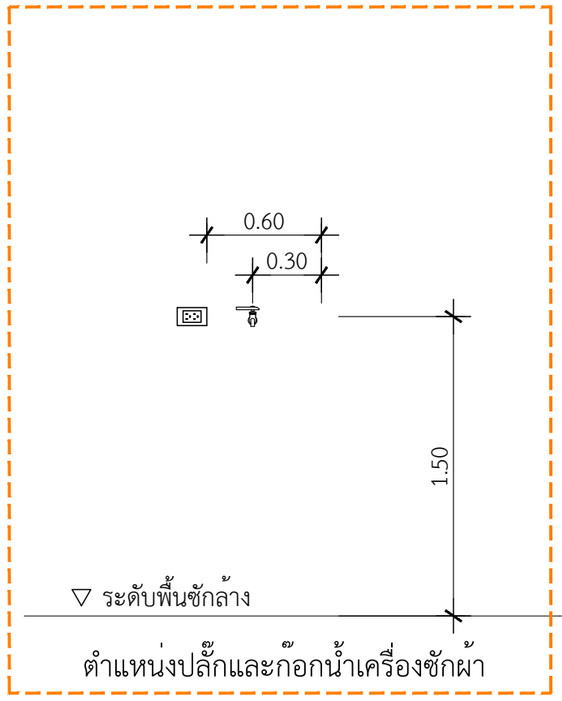

ตำแหน่งปลั๊กและก๊อกน้ำเครื่องซักผ้า

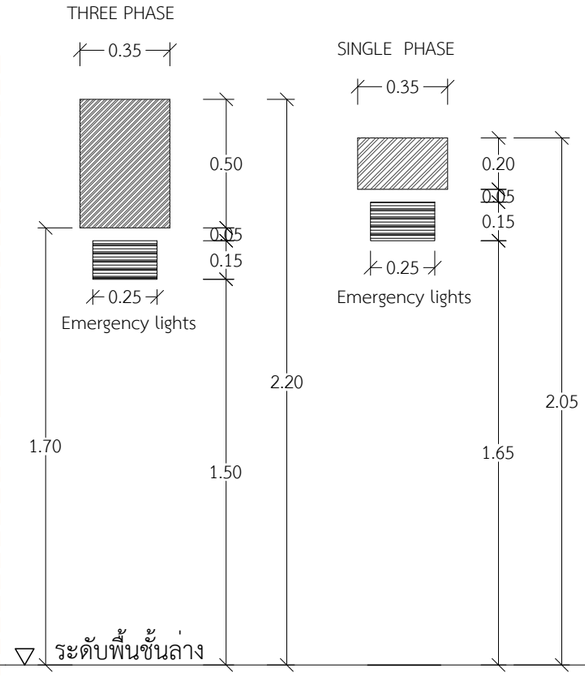

ตำแหน่งLOAD CENTER

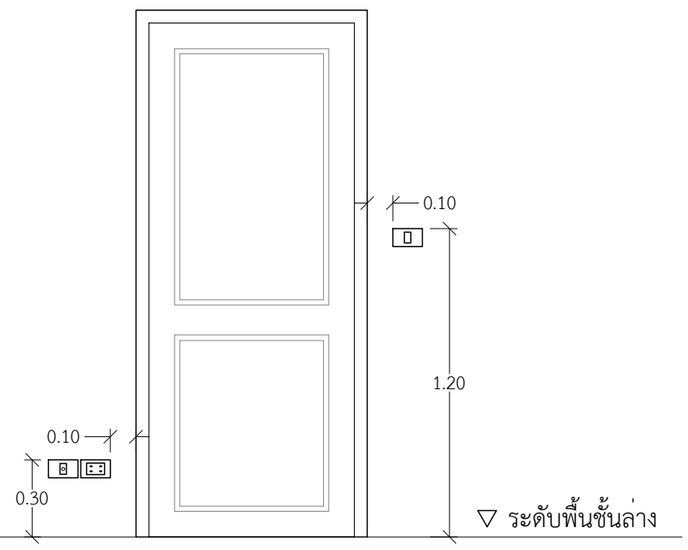

ตำแหน่งสวิทช์และปลั๊กทั่วไป

QDBuild คิวดีบิลด์

PROJECT

บ้านพักอาศัย ค.ส.ล. 1 ชั้น

DATE :

ARCHITECT

STRUCTURAL ENGINEER

SANITARY ENGINEER
-

MECHANICAL ENGINEER
-

LANDSCAPE PROJECT
-

REVISE

No.	Detail	Date

OWNER

DRAWING TITLE

SCALE :

Drawing No:

Sheet No : 33

DOCUMENT No :