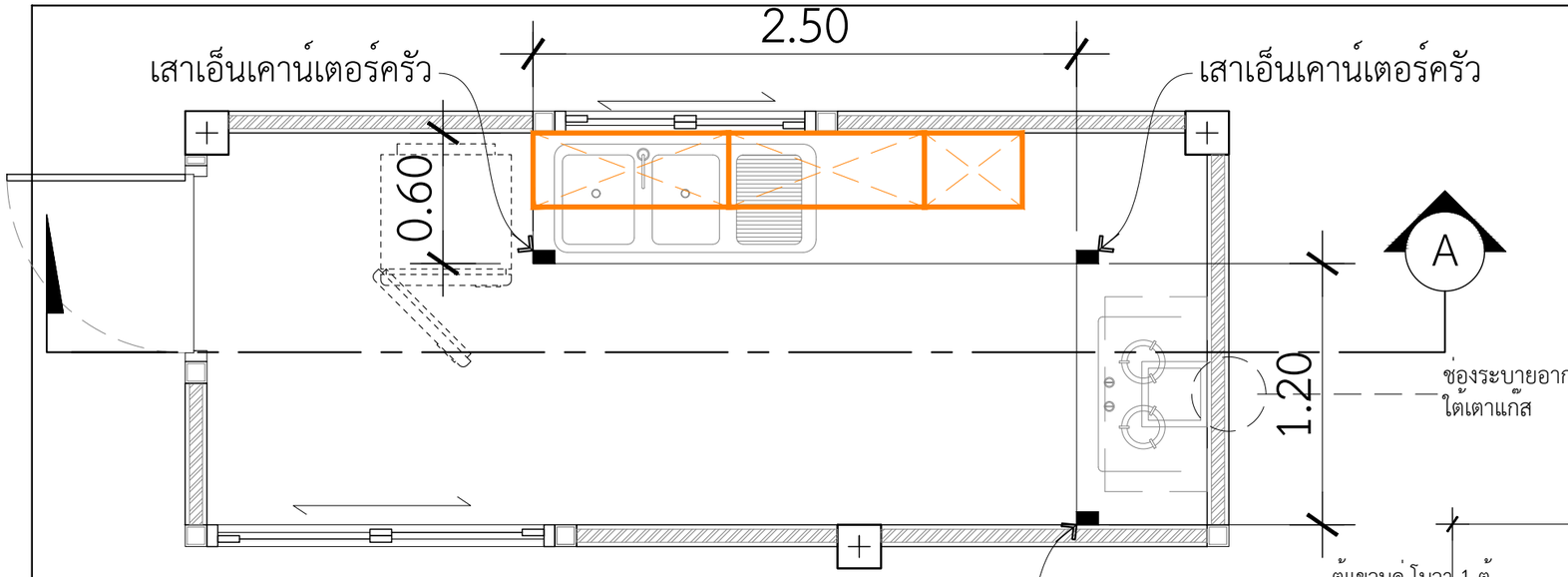

แปลนขยายเคาน์เตอร์ห้องครัว

INSCALE 1 : 25

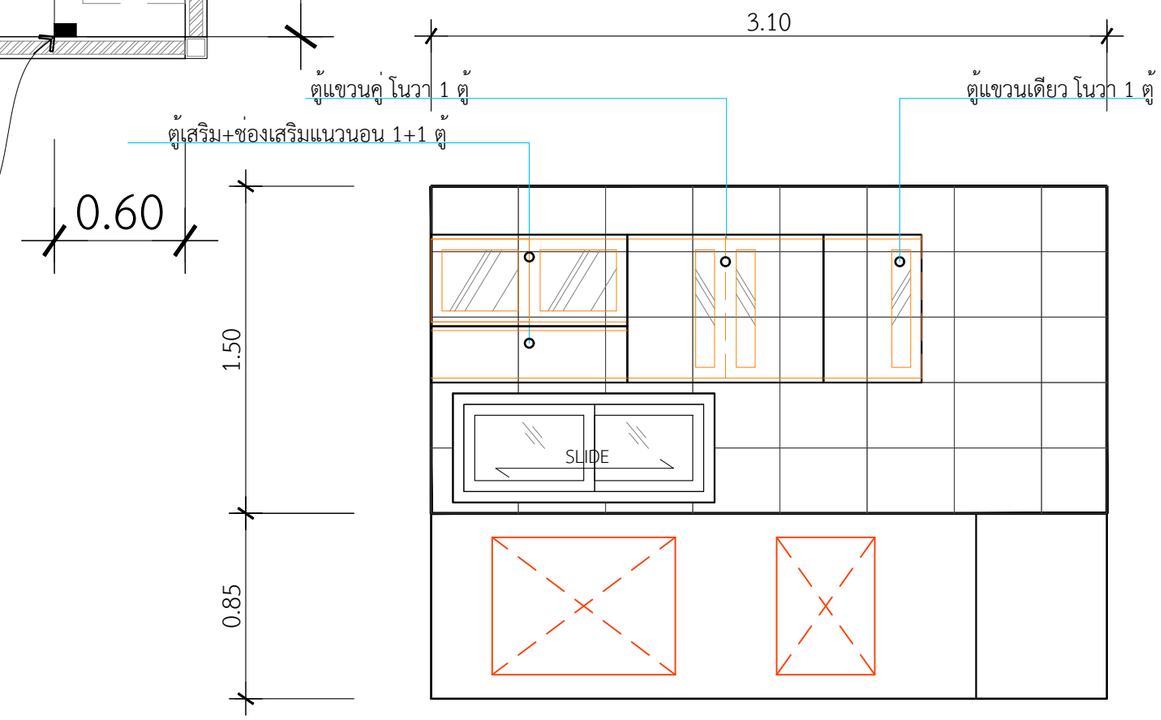

รูปตัด A-A

INSCALE 1 : 25

ตู้เสริม+ช่องเสริมแนวนอน = 1+1 ตู้
ตู้แขวนเดี่ยว โนวา 1 ตู้
ตู้แขวนคู่ โนวา 1 ตู้

**ตู้แขวน ยี่ห้อ KING PLUTINUM

QDBuild คิวดีบิลด์

PROJECT
บ้านพักอาศัย ค.ส.ล. 1 ชั้น
(แบบบ้าน Gardenia)

DATE :
ARCHITECT
STRUCTURAL ENGINEER
SANITARY ENGINEER
MECHANICAL ENGINEER
LANDSCAPE PROJECT

REVISE

No.	Detail	Date

OWNER
DRAWING TITLE
SCALE : 1: 50
Drawing No:
Sheet No : 33
DOCUMENT No :