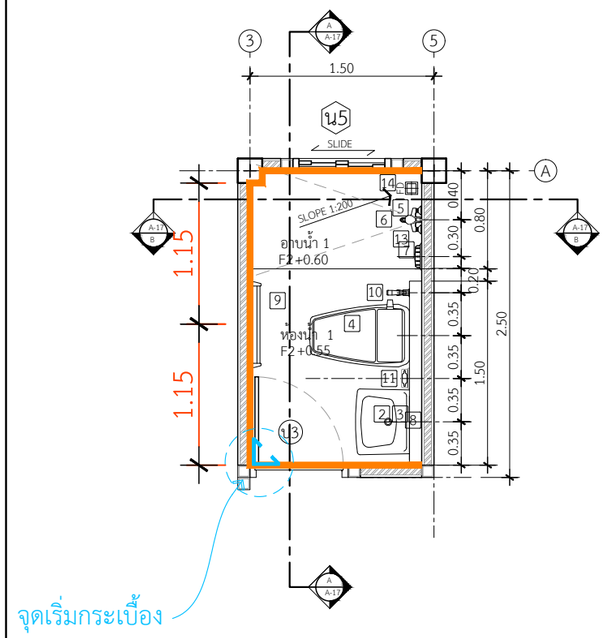


## แปลนขยายห้องน้ำ 1

IN SCALE 1 : 50

ห้องน้ำให้ห้องนอน ใช้ฝักบัวเรนชาวเวอร์

** ดูแบบขยายระยะการติดตั้งเพิ่ม

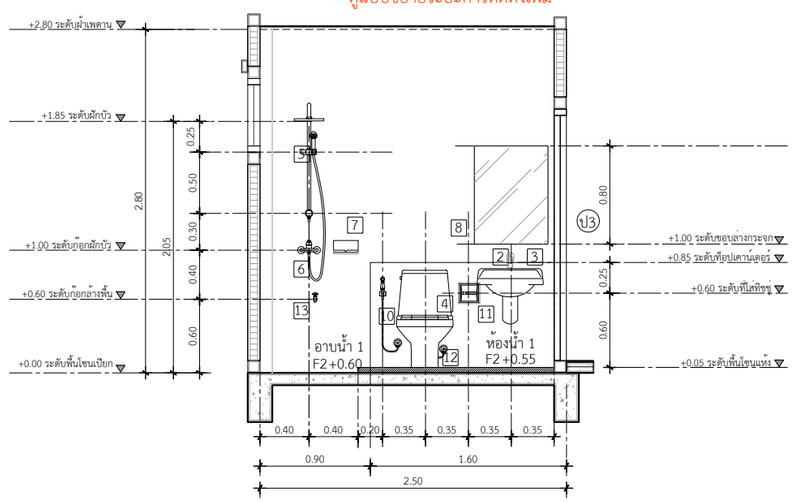


## รูปตัดขยายห้องน้ำ 1 แนว A

IN SCALE 1 : 50

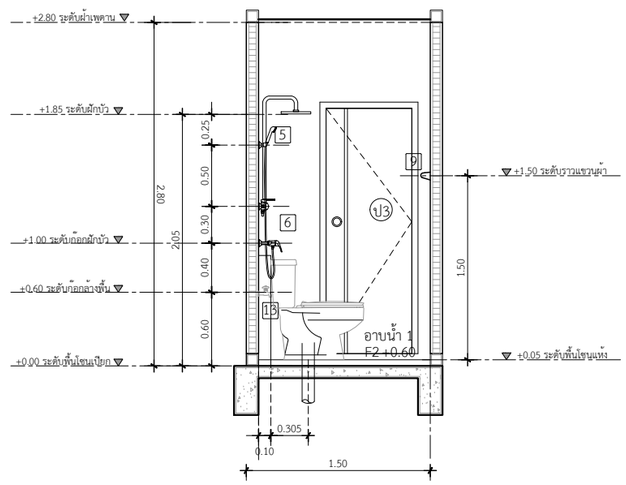


## รูปตัดขยายห้องน้ำ 1 แนว B

IN SCALE 1 : 50

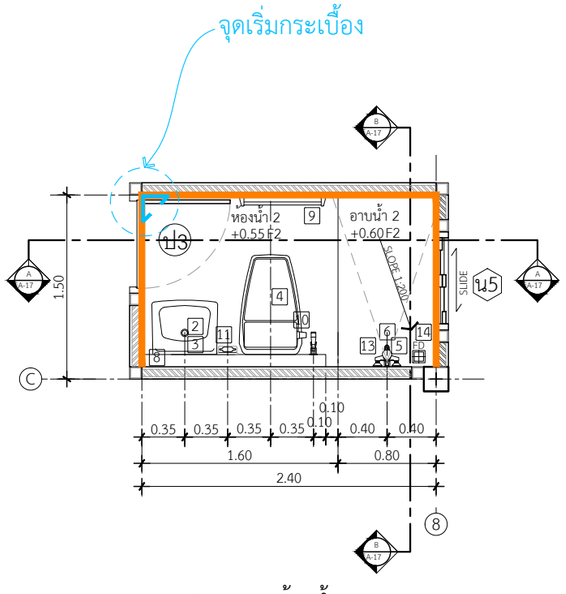


## แปลนขยายห้องน้ำ 2

IN SCALE 1 : 50

ห้องน้ำให้ห้องนอน ใช้ฝักบัวสายอ่อน

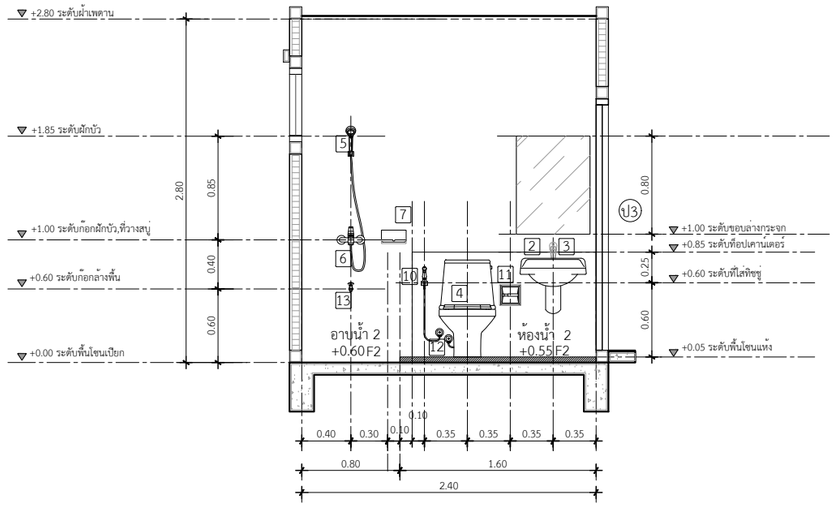


## รูปตัดขยายห้องน้ำ 2 แนว A

IN SCALE 1 : 50

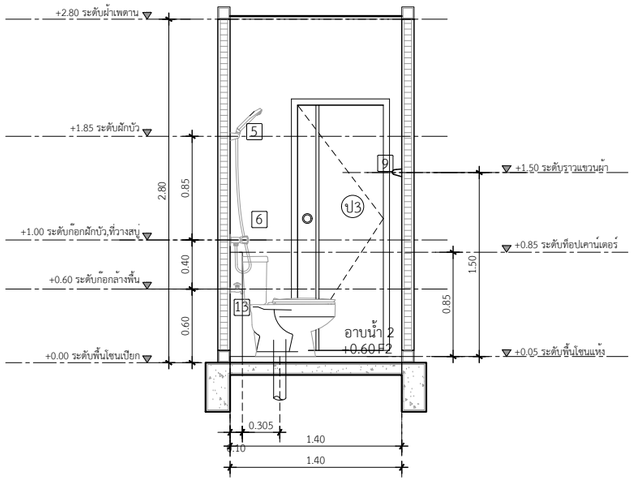


## รูปตัดขยายห้องน้ำ 2 แนว B

IN SCALE 1 : 50

# ** แนบแบบขยายระยะ / การติดตั้งสุขภัณฑ์

QDHouse Construction

PROJECT

บ้านพักอาศัย ค.ส.ล. 1 ชั้น

DATE :

ARCHITECT

STRUCTURAL ENGINEER

SANITARY ENGINEER

MECHANICAL ENGINEER

LANDSCAPE PROJECT

REVISE

| No. | Detail | Date |
|---|---|---|
| | | |

OWNER

DRAWING TITLE

แบบขยายห้องน้ำ 1, 2

SCALE :

Drawing No:

Sheet No : 33

DOCUMENT No :