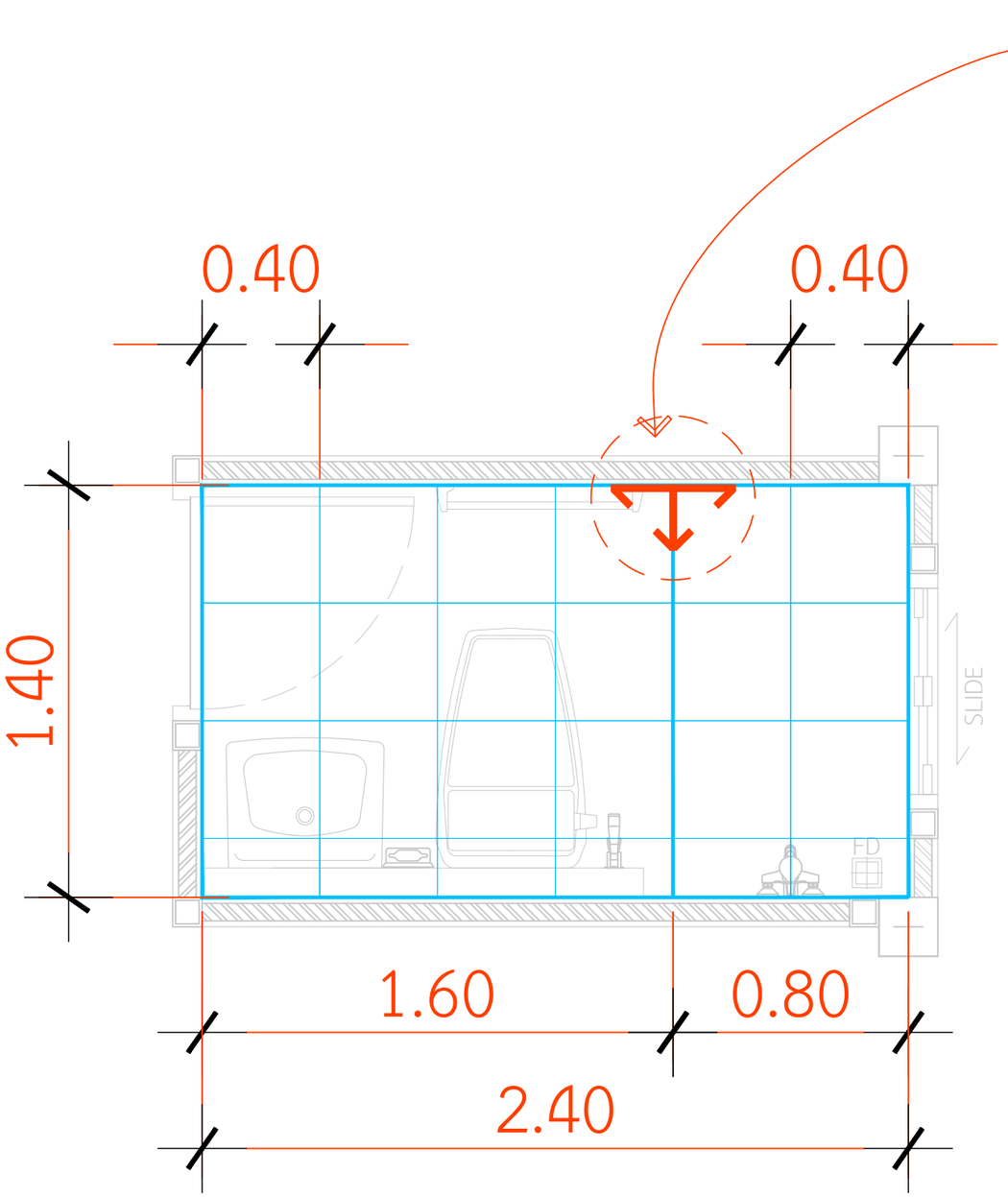



กระเบื้องพื้นห้องน้ำ2
กระเบื้องพื้น 16x16 นิ้ว COTTO โดนาติ เบจ ECO

พื้นห้องน้ำ2 3.36 ตร.ม.

แบบขยายกระเบื้องพื้นห้องน้ำ2
IN SCALE 1 : 20

QDHouse Construction

PROJECT
บ้านพักอาศัย ค.ส.ล. 1 ชั้น

DATE :

ARCHITECT

STRUCTURAL ENGINEER

SANITARY ENGINEER
-

MECHANICAL ENGINEER
-

LANDSCAPE PROJECT
-

REVISE

No.	Detail	Date