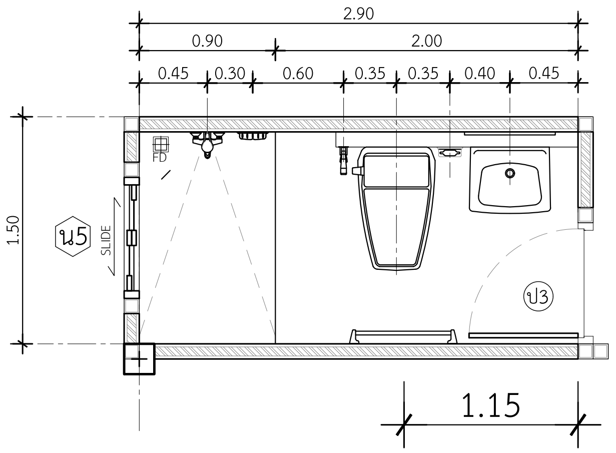
2.90
0.90
2.00
0.45
0.30
0.60
0.35
0.35
0.40
0.45
1.50
น5
SLIDE
FD
ป3
1.15

แปลนขยายห้องน้ำ 1

IN SCALE 1 : 50

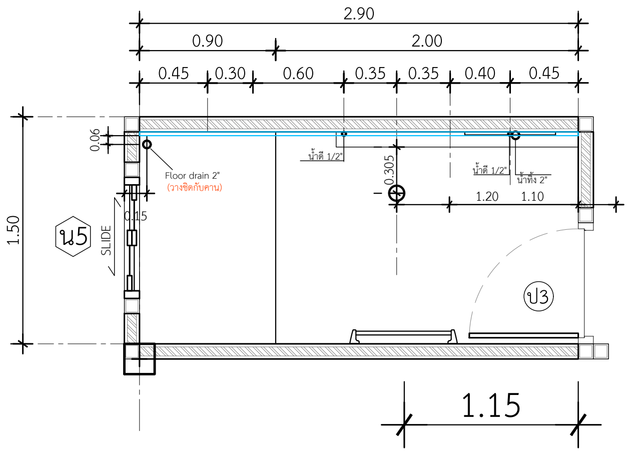
2.90
0.90
2.00
0.45
0.30
0.60
0.35
0.35
0.40
0.45
1.50
0.06
Floor drain 2"
(วางชิดกับคาน)
0.15
น5
SLIDE
น้ำดี 1/2"
0.305
น้ำดี 1/2"
น้ำทิ้ง 2"
1.20
1.10
ป3
1.15

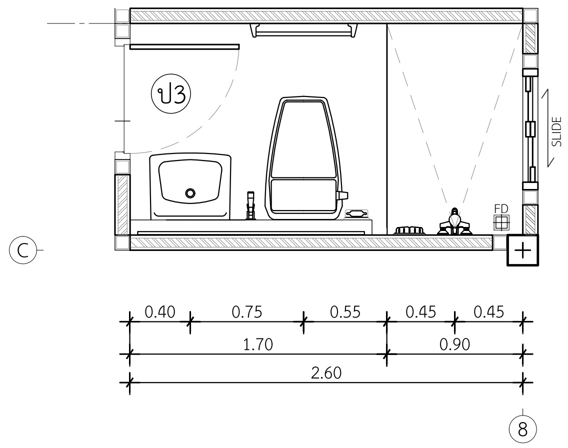
ป3
SLIDE
น5
FD
C
0.40
0.75
0.55
0.45
0.45
1.70
0.90
2.60
8

แปลนขยายห้องน้ำ 2

IN SCALE 1 : 50

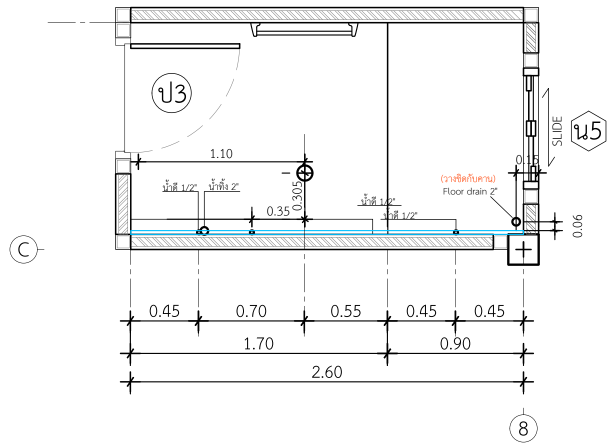
ป3
SLIDE
น5
1.10
0.15
(วางชิดกับคาน)
Floor drain 2"
น้ำดี 1/2"
น้ำทิ้ง 2"
0.305
0.35
น้ำดี 1/2"
น้ำดี 1/2"
0.06
C
0.45
0.70
0.55
0.45
0.45
1.70
0.90
2.60
8

แบบขยายวางสลิปท่อห้องน้ำ 1,2

IN SCALE 1 : 50

คิวดีบิลด์
QDBuild

PROJECT

บ้านพักอาศัย ค.ส.ล. 1 ชั้น

DATE :

ARCHITECT

STRUCTURAL ENGINEER

SANITARY ENGINEER
-

MECHANICAL ENGINEER
-

LANDSCAPE PROJECT
-

REVISE

No.	Detail	Date

OWNER

DRAWING TITLE

SCALE : 1: 50

Drawing No:

Sheet No : 33

DOCUMENT No :