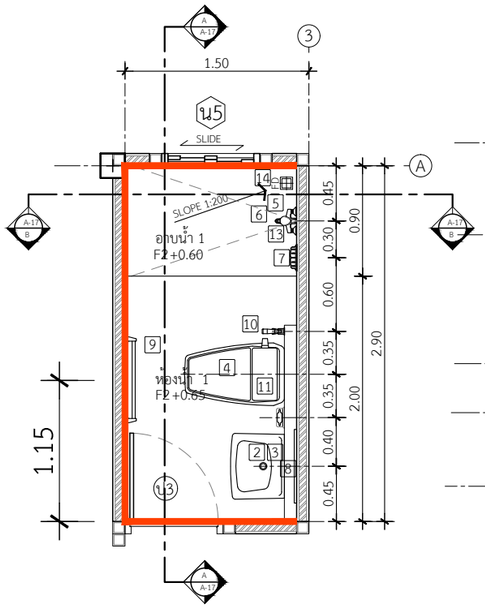

แปลนขยายห้องน้ำ 1

IN SCALE 1 : 50

ห้องน้ำให้ห้องนอน ใช้ฝักบัวเรนชาวเวอร์

** ดูแบบขยายระยะการติดตั้งเพิ่ม

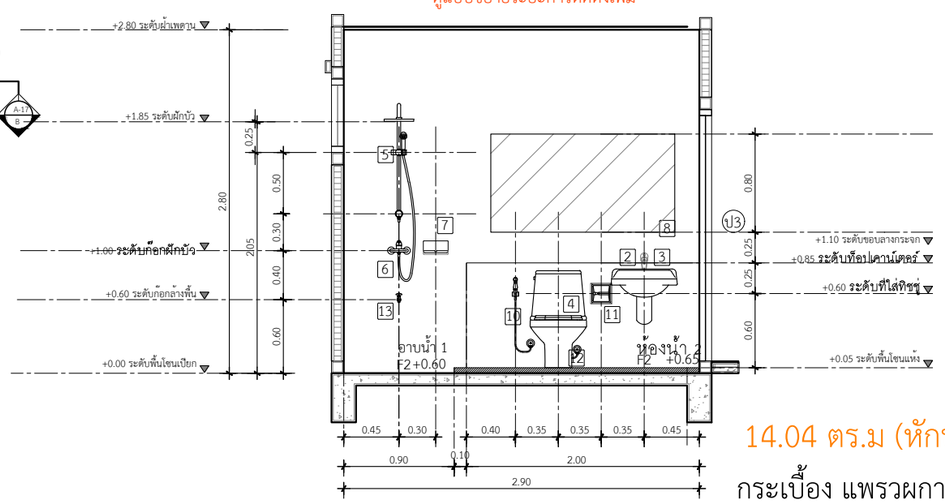

รูปตัดขยายห้องน้ำ 1 แนว A

IN SCALE 1 : 50

ผนังหลักสีขาว รอบด้าน กระเบื้องตามมาตรฐานโครงการ

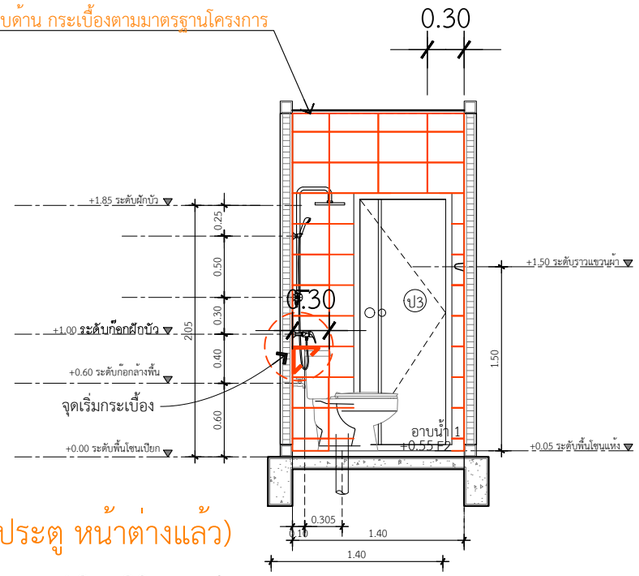

14.04 ตร.ม (หักประตู หน้าต่างแล้ว)

กระเบื้อง แพรวผกา-ขาว 12 x 20 เกรดA

รูปตัดขยายห้องน้ำ 1 แนว B

IN SCALE 1 : 50

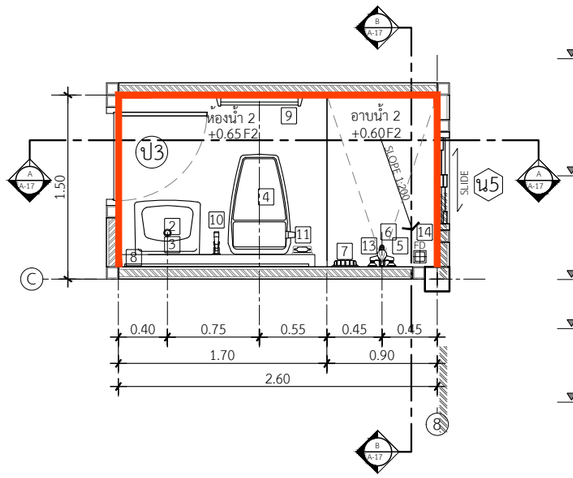

แปลนขยายห้องน้ำ 2

IN SCALE 1 : 50

ห้องน้ำให้ห้องนอน ใช้ฝักบัวสายอ่อน

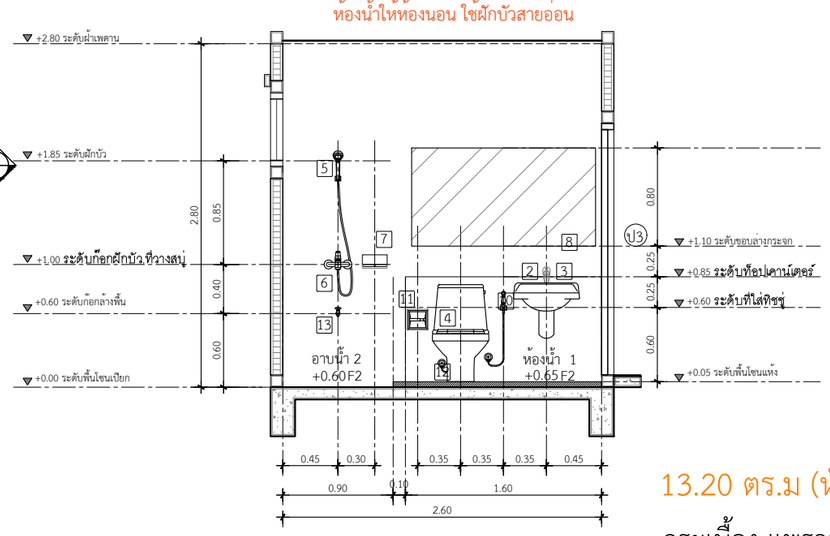

รูปตัดขยายห้องน้ำ 2 แนว A

IN SCALE 1 : 50

ผนังหลักสีขาว รอบด้าน กระเบื้องตามมาตรฐานโครงการ

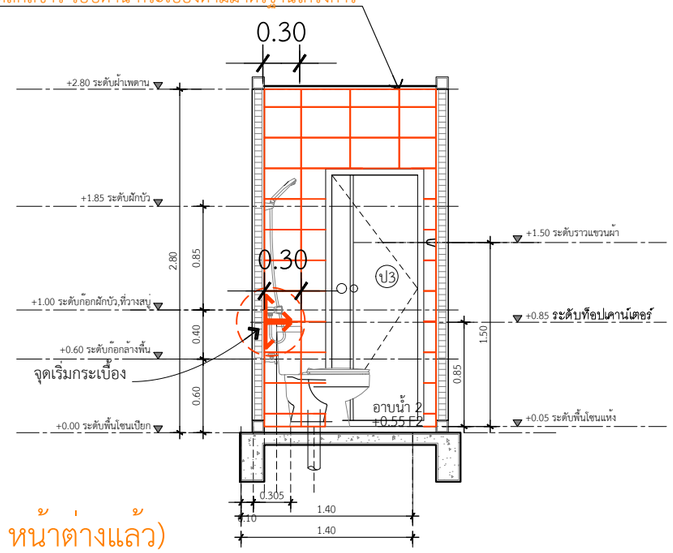

13.20 ตร.ม (หักประตู หน้าต่างแล้ว)

กระเบื้อง แพรวผกา-ขาว 12 x 20 เกรดA

รูปตัดขยายห้องน้ำ 2 แนว B

IN SCALE 1 : 50

** แนบแบบขยายระยะ / การติดตั้งสุขภัณฑ์

QDBuild คิวดีบิลด์

PROJECT

บ้านพักอาศัย ค.ส.ล. 1 ชั้น

DATE :

ARCHITECT

STRUCTURAL ENGINEER

SANITARY ENGINEER

MECHANICAL ENGINEER

LANDSCAPE PROJECT

REVISE

No.	Detail	Date

OWNER

DRAWING TITLE

แบบขยายห้องน้ำ 1, 2

SCALE :

Drawing No:

Sheet No : 33

DOCUMENT No :