พื้นที่ปูกระเบื้อง 12.20 ตร.ม.

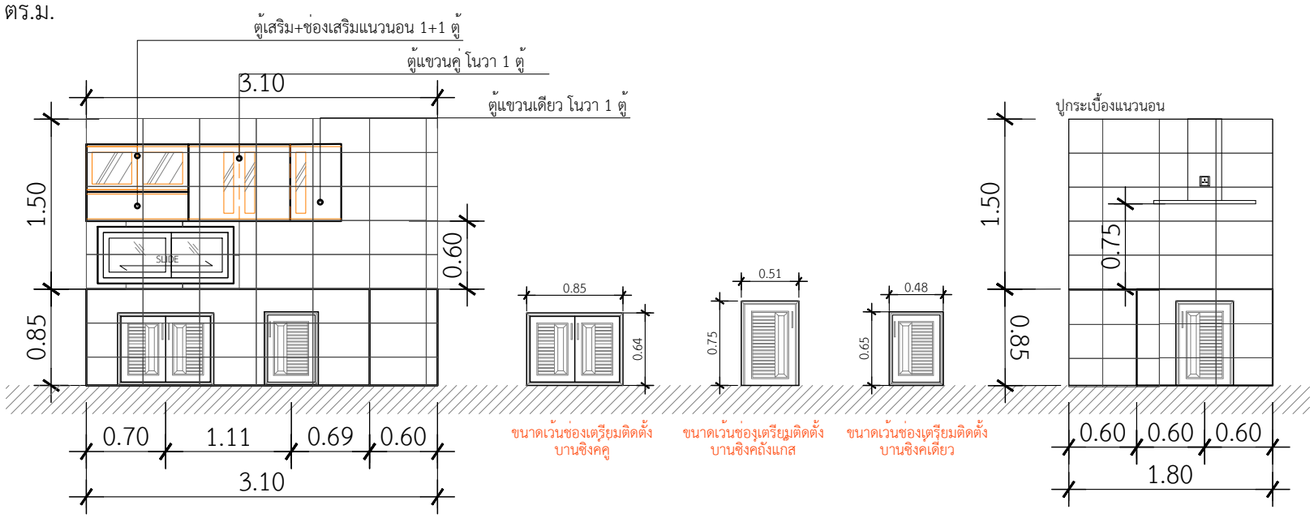

รูปตัด A-A

INSCALE 1 : 50

รูปตัด B-B

INSCALE 1 : 50

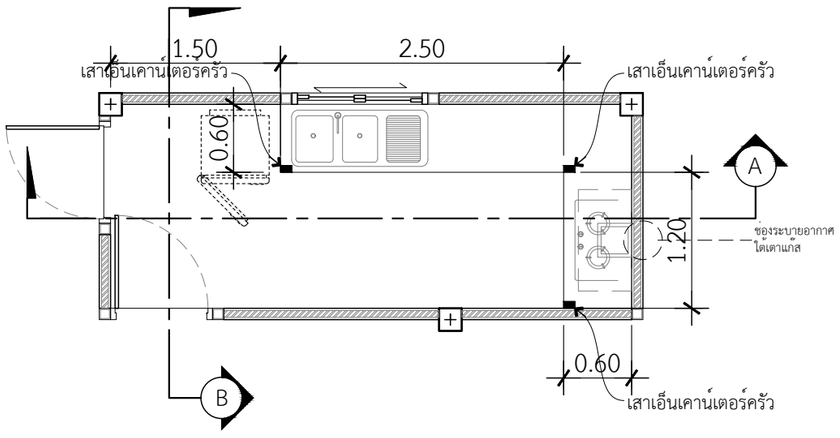

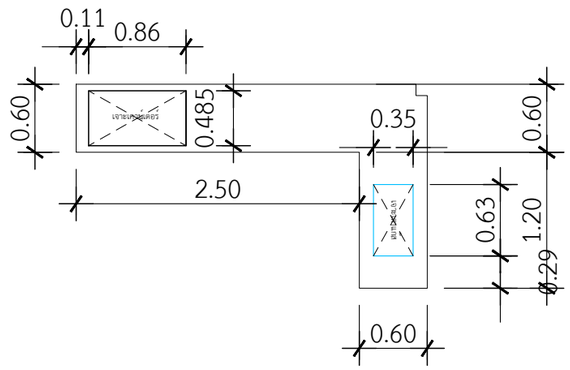

ขนาดเจาะเคาน์เตอร์ซิงค์ 2 หลุม 0.86x0.485 m
ขนาดเจาะเตาแกสแบบฝัง 0.63x0.35 m.

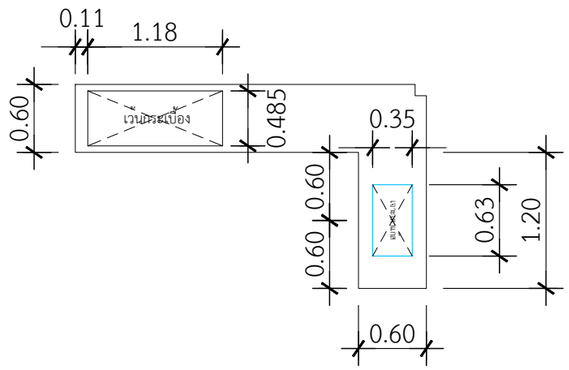

ขนาดเว้นกระเบื้องซิงค์ 2 หลุม 1.18x0.485 m.
ขนาดเวนกระเบื้องเตาแกสแบบฝัง 0.63x0.35m.

หมายเหตุที่ : TOPเคาน์เตอร์ครัวกระเบื้องแกนนิตโต้ 60 x 60 สีดำ แม็กม่า
**บานซิงค์PVC ยี่ห้อ KING PLUTINUM บานคู่,ใต้เตาแก๊ส,บานเดี่ยว สีขาว
**กระเบื้อง แพรวผกา-ขาว 12 x 20
** คิ้วกระเบื้อง PVC ขนาด 1.4cm.x2.0m.X14mm.(หนา)สีขาวเงา

แปลนขยายเคาน์เตอร์ห้องครัว

INSCALE 1 : 50

คิวดีบิลด์ QDBuild

PROJECT

บ้านพักอาศัย ค.ส.ล. 1 ชั้น

DATE :

ARCHITECT

STRUCTURAL ENGINEER

SANITARY ENGINEER
-

MECHANICAL ENGINEER
-

LANDSCAPE PROJECT
-

REVISE

No.	Detail	Date

OWNER

DRAWING TITLE

SCALE :

Drawing No:

Sheet No : 33

DOCUMENT No :