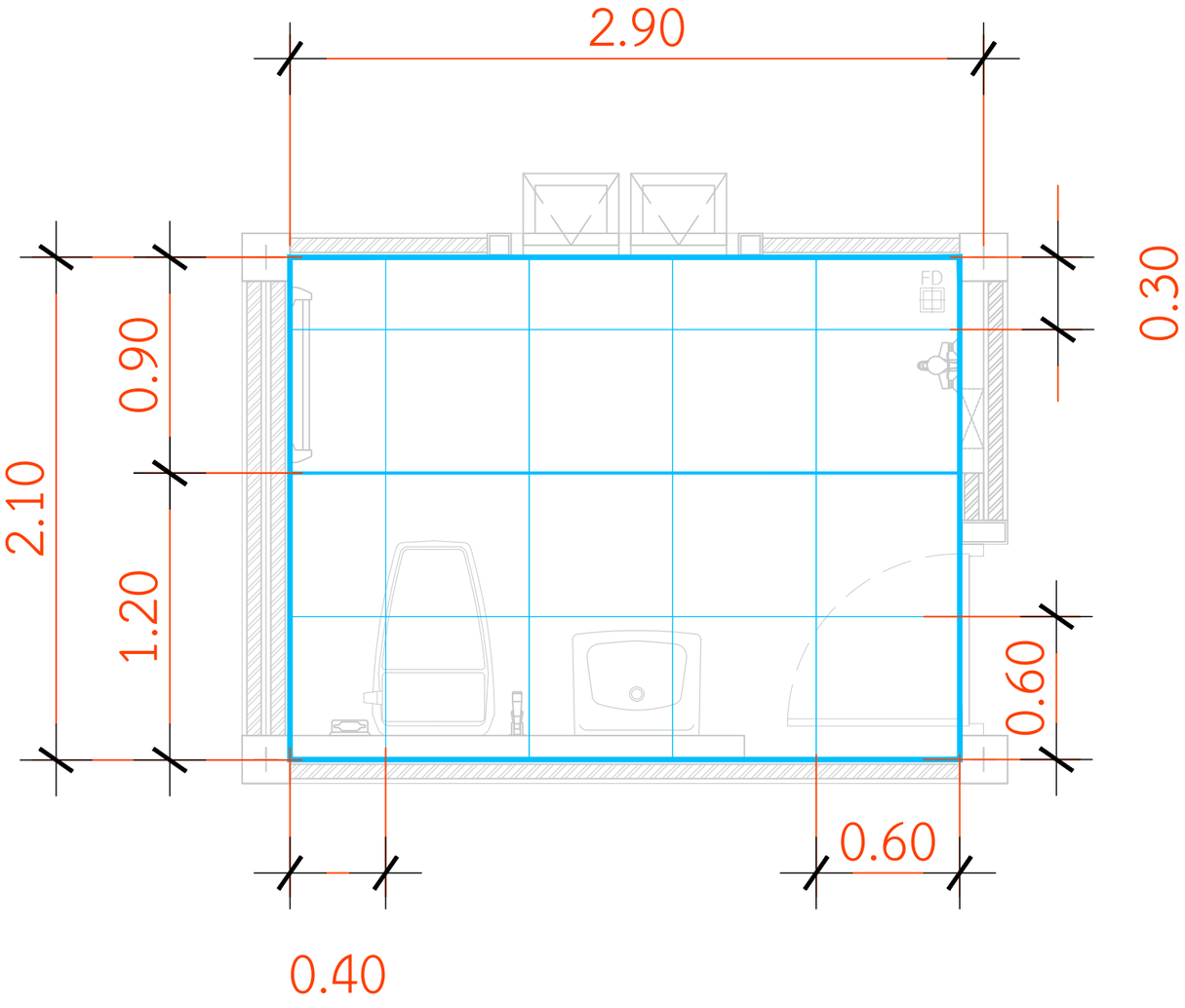

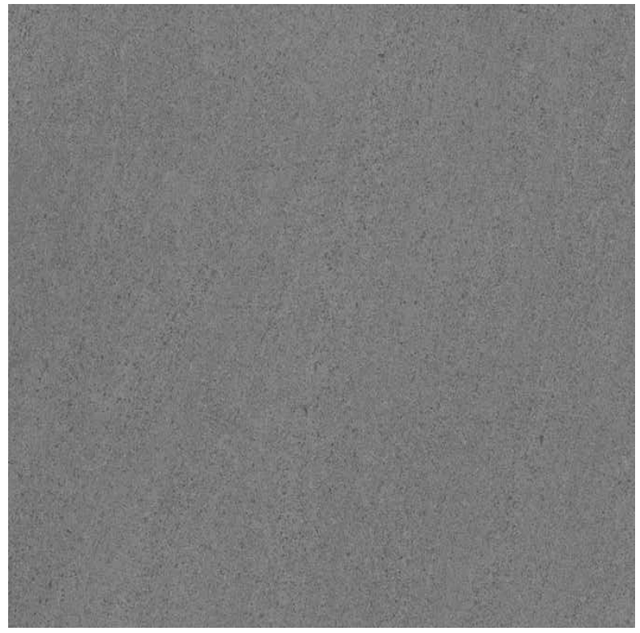

กระเบื้องพื้นห้องน้ำ2
อาเวลลิโน่ เทาเข้ม R10 R / T PM / 60*60

แบบขยายกระเบื้องพื้นห้องน้ำ2

IN SCALE 1 : 25

QDHouse Construction

PROJECT
บ้านพักอาศัย ค.ส.ล. 1 ชั้น

DATE :

ARCHITECT

STRUCTURAL ENGINEER

SANITARY ENGINEER
-

MECHANICAL ENGINEER
-

LANDSCAPE PROJECT
-

REVISE

No.	Detail	Date