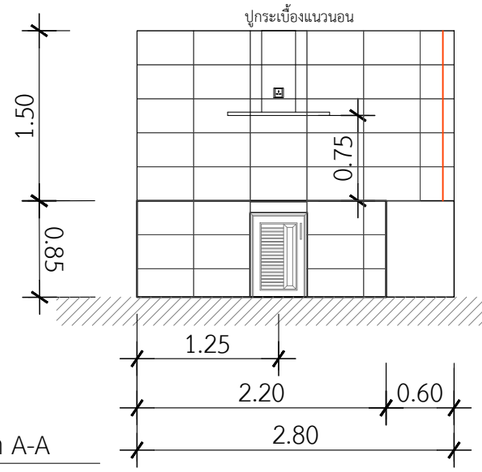

รูปตัด A-A

INSCALE 1 : 50

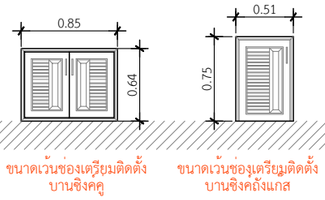

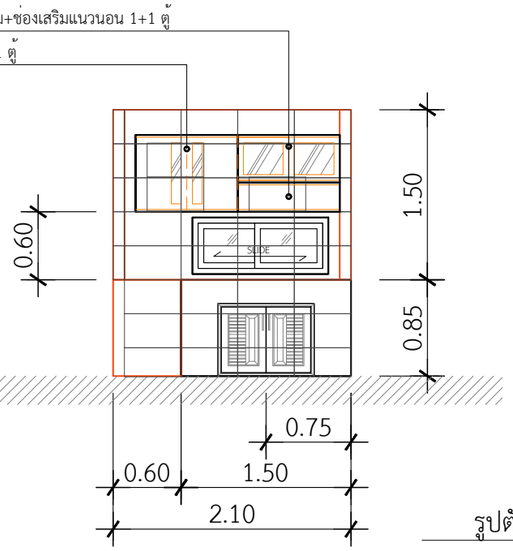

รูปตัด B-B

INSCALE 1 : 50

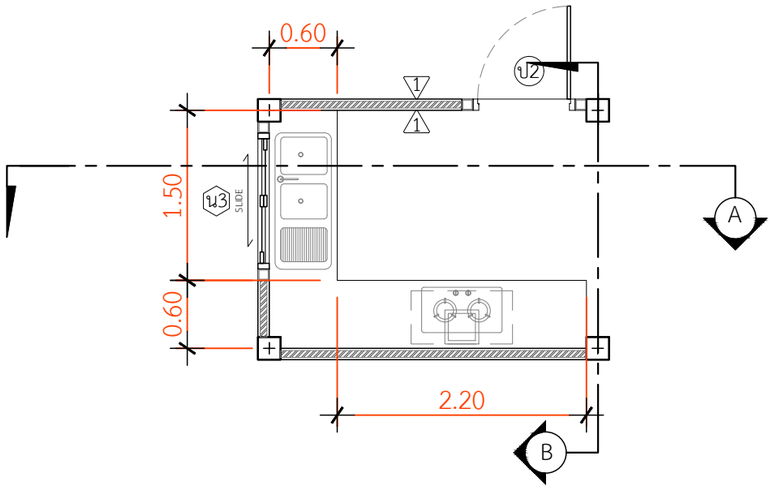

หมายเหตุที่ : TOPเคาน์เตอร์ครัวกระเบื้องแกนนิตโต้ 60 x 60 สีดำ แม็กม่า
**บานซิงค์PVC ยี่ห้อ KING PLUTINUM บานคู่,ใต้เตาแก๊ส,บานเดี่ยว สีขาว
**กระเบื้อง แพรวผกา-ขาว 12 x 20
** คิ้วกระเบื้อง PVC ขนาด 1.4cm.x2.0m.X14mm.(หนา)สีขาวเงา

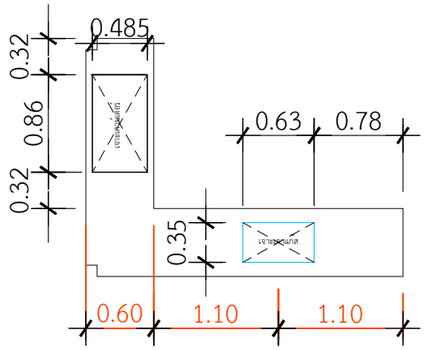

ขนาดเจาะเคาน์เตอร์ซิงค์ 2 หลุม 0.86x0.485 m
ขนาดเจาะเตาแก๊สแบบฝัง 0.63x0.35 m.

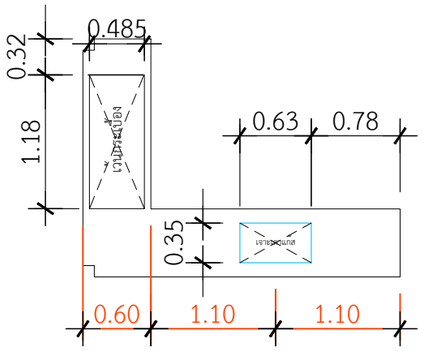

ขนาดเว้นกระเบื้องซิงค์ 2 หลุม 1.18x0.485 m.
ขนาดเวนกระเบื้องเตาแก๊สแบบฝัง 0.63x0.35m.

แปลนขยายเคาน์เตอร์ห้องครัว

INSCALE 1 : 50

QDHouse Construction

PROJECT

บ้านพักอาศัย ค.ส.ล. 1 ชั้น

DATE :

ARCHITECT

STRUCTURAL ENGINEER

SANITARY ENGINEER

MECHANICAL ENGINEER

LANDSCAPE PROJECT

REVISE

No.	Detail	Date

KEY PLAN

DRAWING TITLE

SCALE :

Drawing No:

Sheet No : 00

DOCUMENT No :