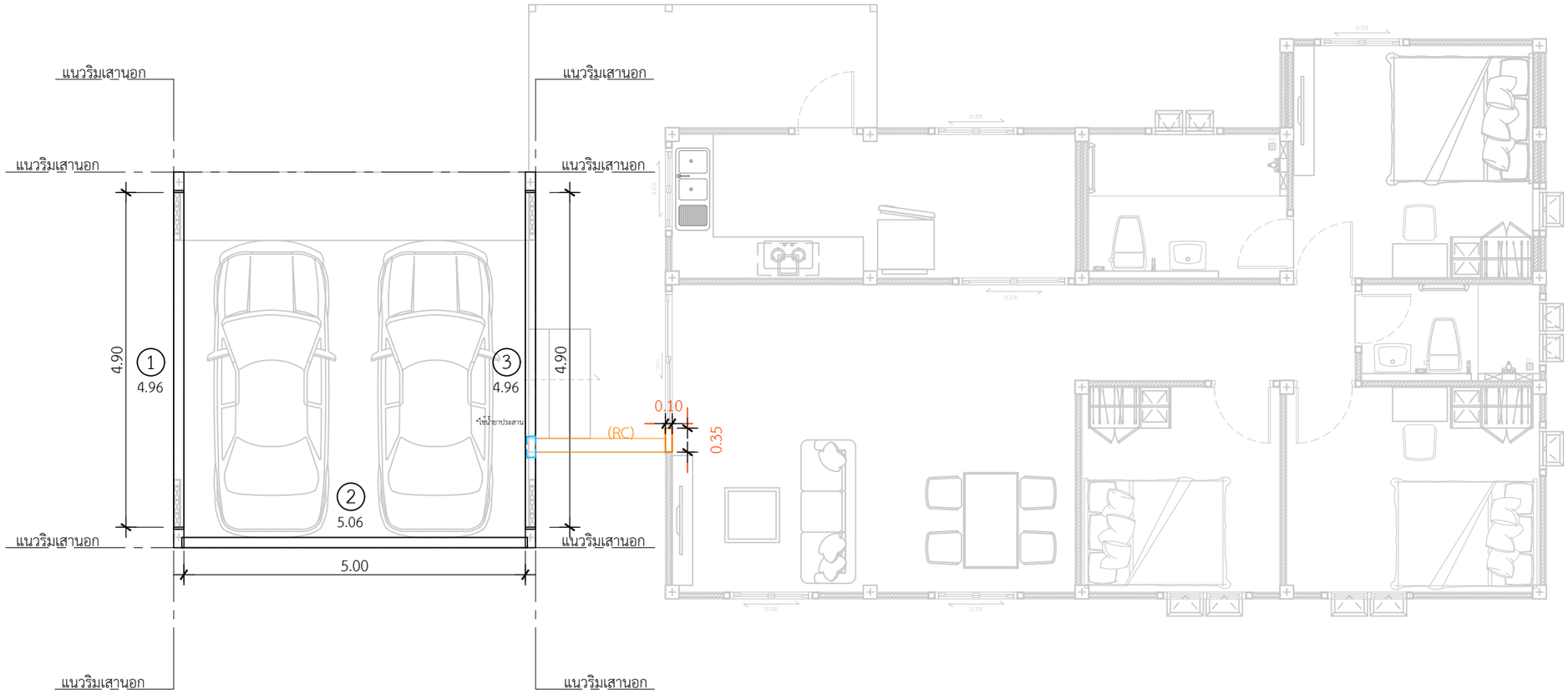

1 คานโรงจอดรถ ยาว 4.96 = 1 ท่อน

2 คานโรงจอดรถ ยาว 5.06 = 1 ท่อน

3 คานโรงจอดรถ ยาว 4.96 = 1 ท่อน

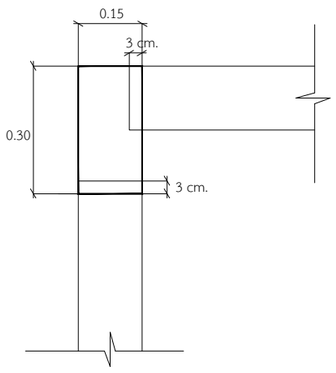

*ใช้เสาโรงจอดรถขนาด 0.15 x 0.30 = 4 ต้น

แปลนคานโรงจอดรถ

IN SCALE 1 : 75

QDBuild คิวดีบิลด์

PROJECT

บ้านพักอาศัย ค.ส.ล. 1 ชั้น

DATE :

ARCHITECT

STRUCTURAL ENGINEER

SANITARY ENGINEER

-

MECHANICAL ENGINEER

-

LANDSCAPE PROJECT

-

REVISE

No.	Detail	Date

KEY PLAN

DRAWING TITLE

SCALE :

Drawing No:

Sheet No : 00

DOCUMENT No :