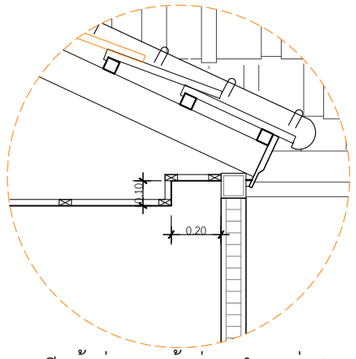

แบบขยายหลืบฝ้าซ่อนรางผ้าม่าน ตำแหน่งประตูทางเข้าบ้าน

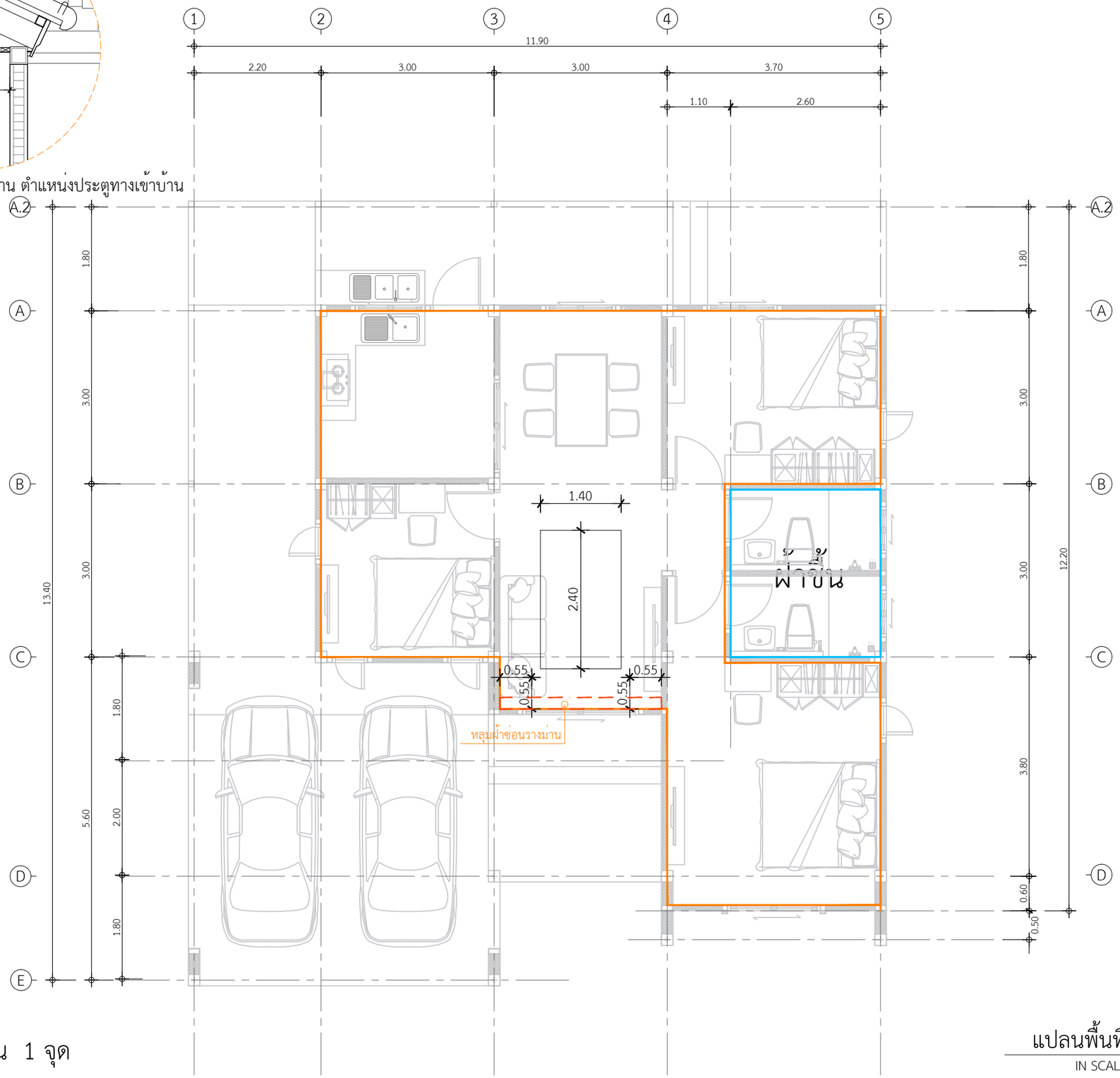

พื้นที่ฝ้าภายใน
- 68.34 ตร.ม.

พื้นที่ฝ้าชื้นภายใน
- 7.53 ตร.ม.

พื้นที่ฝ้าหลุม
-7.60 ตร.ม.

หลุมฝ้าซ่อนรางม่าน 1 จุด

แปลนพื้นที่ฝ้าภายใน

IN SCALE 1 : 75

คิวดีบิลด์ QDBuild

PROJECT

บ้านพักอาศัย ค.ส.ล. 1 ชั้น

DATE :

ARCHITECT

STRUCTURAL ENGINEER

SANITARY ENGINEER
-

MECHANICAL ENGINEER
-

LANDSCAPE PROJECT
-

REVISE

No.	Detail	Date

OWNER

DRAWING TITLE

SCALE : 1: 75

Drawing No:

Sheet No : 33

DOCUMENT No :