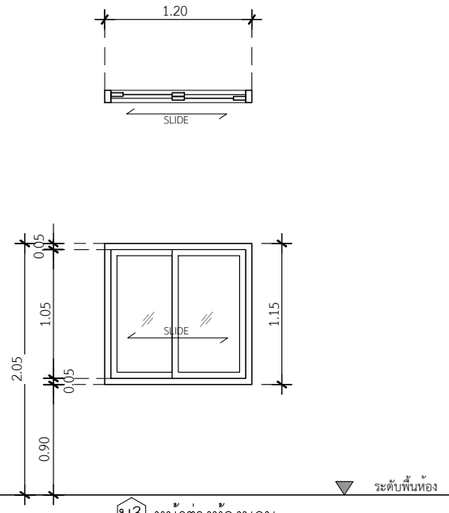

น3 หน้าต่างห้องนอน

ประเภท	หน้าต่างบานเลื่อนสลับ
วงกบ	อลูมิเนียม สีเทาซาฮาร่า 2"x4"หนา 1.2 มม.
กรอบบาน	อลูมิเนียม สีเทาซาฮาร่า หนา 1.2 มม.
ลูกฟัก	กระจกเขียวตัดแสง หนา 5 มม.
มือจับ	มาตรฐานบานเลื่อน
อุปกรณ์	มาตรฐานบานเลื่อน
ช่องแสง	

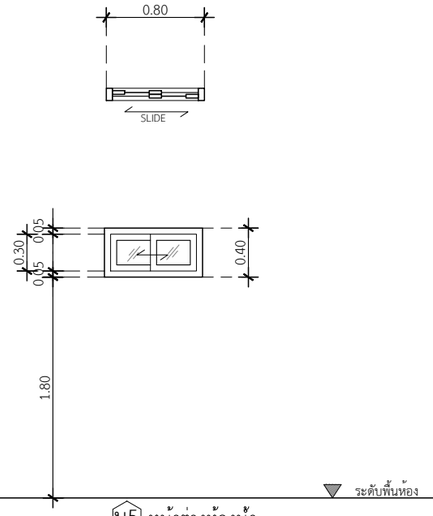

น5 หน้าต่างห้องน้ำ

ประเภท	หน้าต่างบานเลื่อนสลับ
วงกบ	อลูมิเนียม สีเทาซาฮาร่า 2"x4"หนา 1.2 มม.
กรอบบาน	อลูมิเนียม สีเทาซาฮาร่า หนา 1.2 มม.
ลูกฟัก	กระจกเขียวตัดแสง หนา 5 มม.
มือจับ	มาตรฐานบานเลื่อน
อุปกรณ์	มาตรฐานบานเลื่อน
ช่องแสง	-

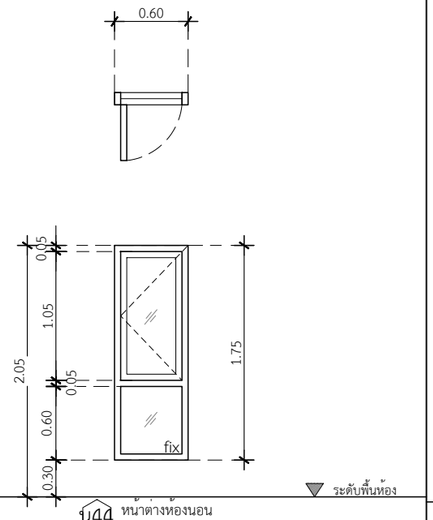

น44 หน้าต่างห้องนอน

ประเภท	หน้าต่างบานกระทุ่งเดี่ยวพร้อมช่องแสงติดตายลาง
วงกบ	อลูมิเนียม สีเทาซาฮาร่า 2"x4"หนา 1.2 มม.
กรอบบาน	อลูมิเนียม สีเทาซาฮาร่าหนา 1.2 มม.
ลูกฟัก	กระจกเขียวตัดแสง หนา 5 มม.
มือจับ	มาตรฐานบานเปิด
อุปกรณ์	มาตรฐานบานเปิด
ช่องแสง	บานฟิกซ์ ด้านล่าง

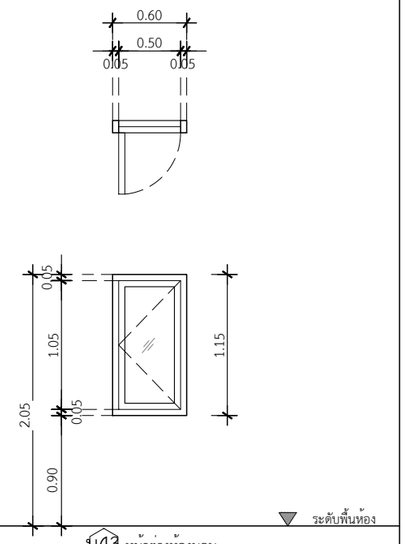

น43 หน้าต่างห้องนอน

ประเภท	หน้าต่างบานเปิด
วงกบ	อลูมิเนียม สีดำ 2"x4"หนา 1.2 มม.
กรอบบาน	อลูมิเนียม สีดำ หนา 1.2 มม.
ลูกฟัก	กระจกเขียวตัดแสง หนา 5 มม.
มือจับ	มาตรฐานบานเปิด
อุปกรณ์	มาตรฐานบานเปิด
ช่องแสง	-

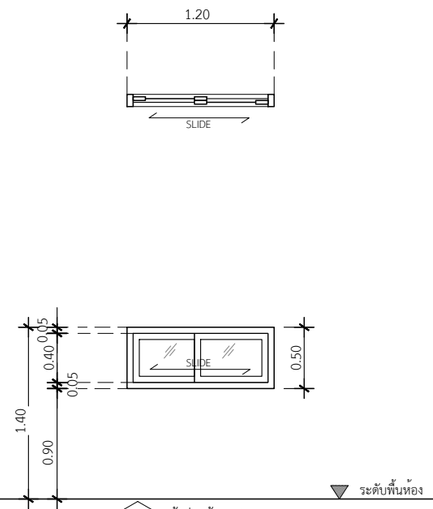

น7 หน้าต่างห้องครัว

ประเภท	หน้าต่างบานเลื่อนสลับ (เฉพาะห้องครัว)
วงกบ	อลูมิเนียม สีเทาซาฮาร่า 2"x4"หนา 1.2 มม.
กรอบบาน	อลูมิเนียม สีเทาซาฮาร่า หนา 1.2 มม.
ลูกฟัก	กระจกเขียวตัดแสง หนา 5 มม.
มือจับ	มาตรฐานบานเลื่อน
อุปกรณ์	มาตรฐานบานเลื่อน
ช่องแสง	-

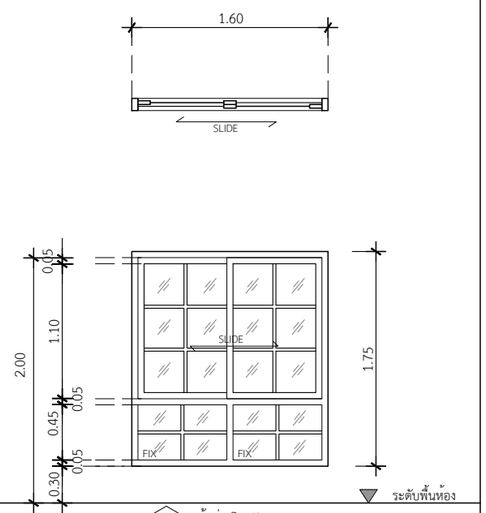

น72 หน้าต่างโถงรับแขก

ประเภท	หน้าต่างบานเลื่อนสลับช่องแสงติดตายบน-ล่าง
วงกบ	อลูมิเนียม สีเทาซาฮาร่า 2"x4"หนา 1.2 มม.
กรอบบาน	อลูมิเนียม สีเทาซาฮาร่า หนา 1.2 มม.
ลูกฟัก	กระจกเขียวตัดแสง หนา 5 มม.
มือจับ	มาตรฐานบานเลื่อน
อุปกรณ์	มาตรฐานบานเลื่อน
ช่องแสง	บานฟิกซ์ ด้านล่างพร้อมฟักตกแต่ง

คิวดีบิลด์ QDBuild

PROJECT
บ้านพักอาศัย ค.ส.ล. 1 ชั้น

DATE :

ARCHITECT

STRUCTURAL ENGINEER

SANITARY ENGINEER
-

MECHANICAL ENGINEER
-

LANDSCAPE PROJECT
-

REVISE

No.	Detail	Date

OWNER

DRAWING TITLE
แบบขยายหน้าต่าง

SCALE : 1: 50

Drawing No: A-12

Sheet No : 12 | 33

DOCUMENT No :