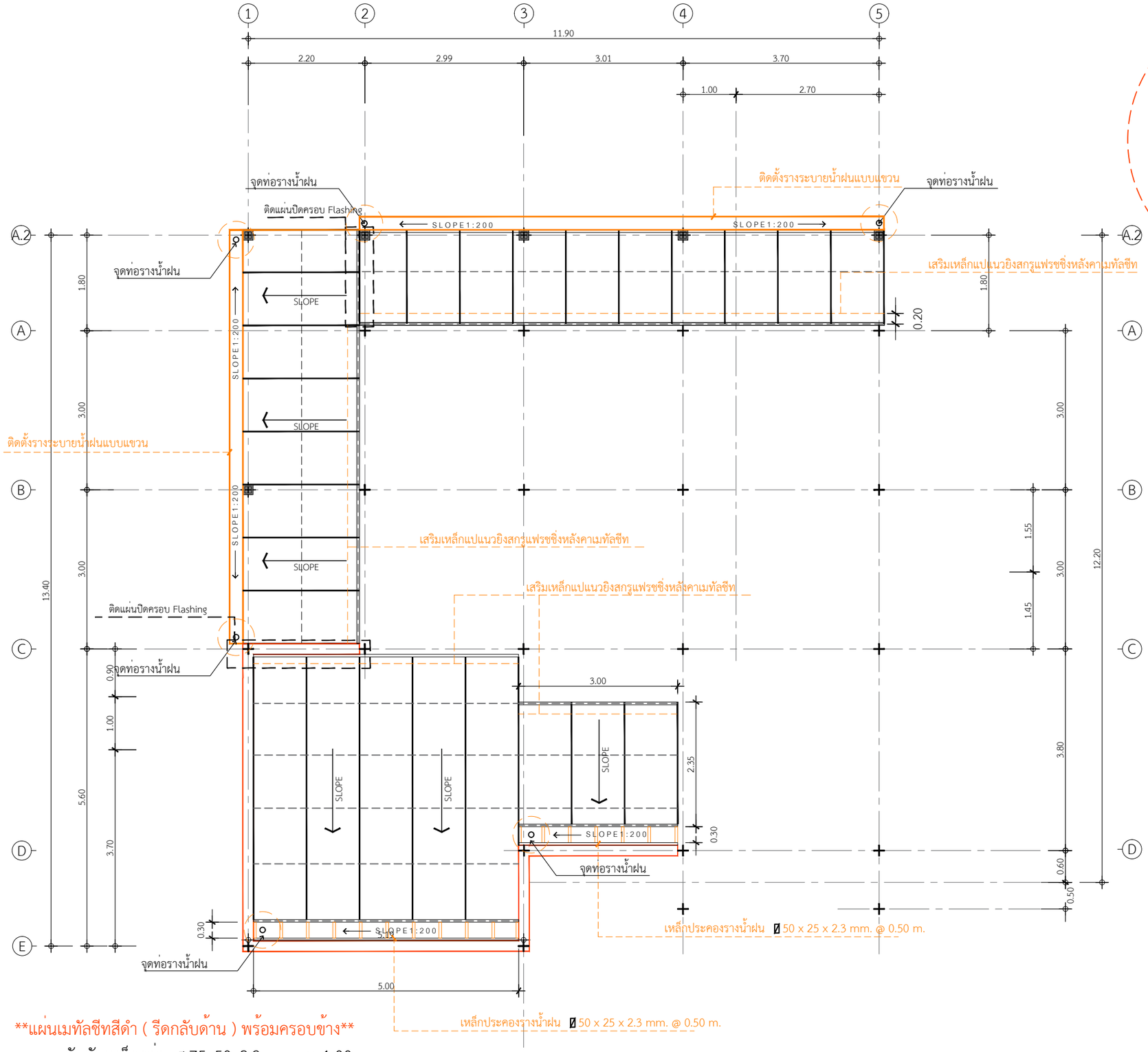

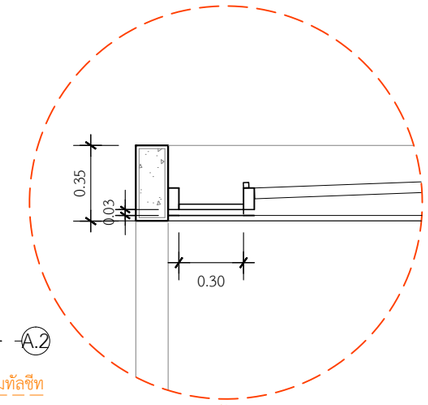

แบบขยายโครงสร้างเหล็กหลังคา

แผ่นเมทัลชีทสีดำ (รีดกลับด้าน) พร้อมครอบข้าง

- จันทันเหล็กกล่อง ▯ 75x50x2.3 mm. @ 1.00 m.
- แปเหล็ก ▯ 25x25x2.3mm@ 1.00 m.
- อะเสเหล็ก ▯ 100x50x2.3 mm.
- เสาเหล็ก ▯ 75x75x2.3 mm.

แปลนโครงสร้างหลังคา 2

IN SCALE 1 : 75

QDBuild คิวดีบิลด์

PROJECT

บ้านพักอาศัย ค.ส.ล. 1 ชั้น

DATE :

ARCHITECT

STRUCTURAL ENGINEER

SANITARY ENGINEER

MECHANICAL ENGINEER

LANDSCAPE PROJECT

REVISE

No.	Detail	Date

OWNER

DRAWING TITLE

SCALE :

Drawing No:

Sheet No : 33

DOCUMENT No :