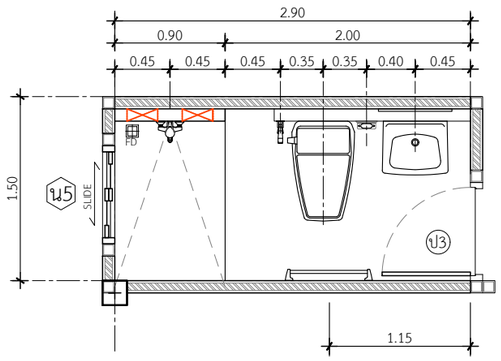

แปลนขยายห้องน้ำ 1

IN SCALE 1 : 50

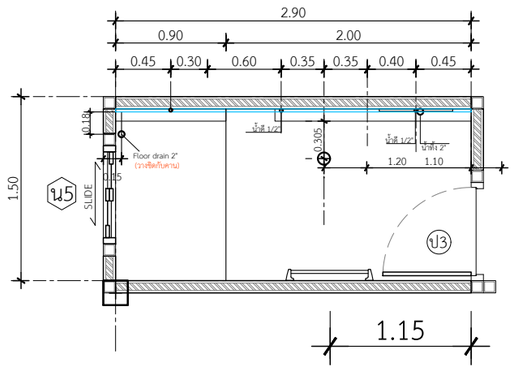

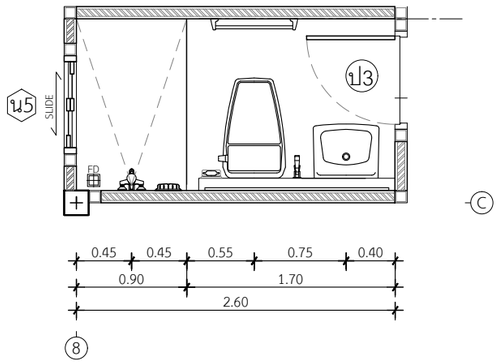

แปลนขยายห้องน้ำ 2

IN SCALE 1 : 50

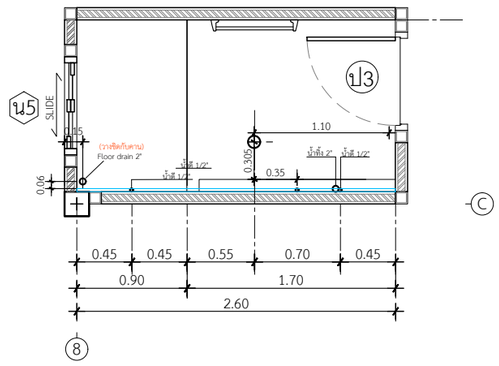

แบบขยายวางสลิปท่อห้องน้ำ 1,2

IN SCALE 1 : 50

QDBuild คิวดีบิลด์

PROJECT

บ้านพักอาศัย ค.ส.ล. 1 ชั้น

DATE :

ARCHITECT

STRUCTURAL ENGINEER

SANITARY ENGINEER
-

MECHANICAL ENGINEER
-

LANDSCAPE PROJECT
-

REVISE

No.	Detail	Date

OWNER

DRAWING TITLE

SCALE : 1: 50

Drawing No:

Sheet No : 33

DOCUMENT No :