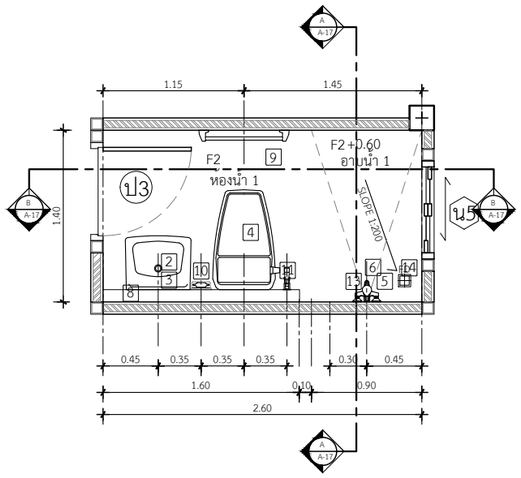

แปลนขยายห้องน้ำ 1

IN SCALE 1 : 50

7.28 ตร.ม

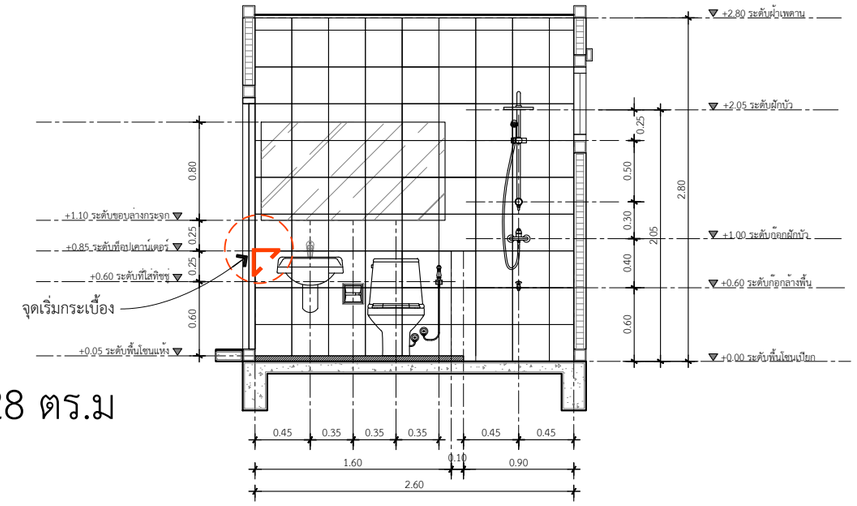

รูปตัดขยายห้องน้ำ 1 แนว B

IN SCALE 1 : 50

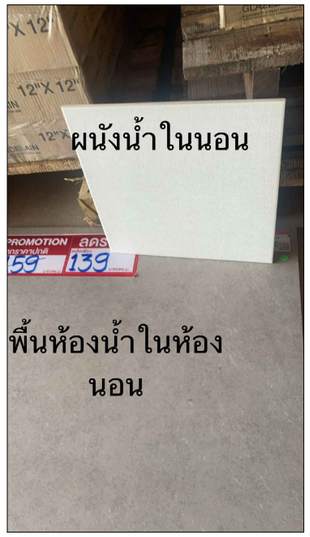

PB-White Horse 12*12

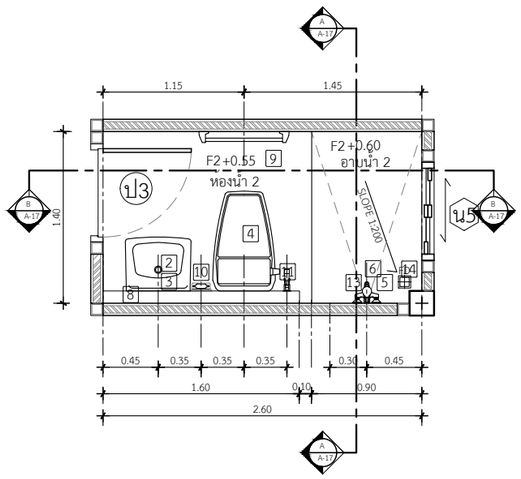

แปลนขยายห้องน้ำ 2

IN SCALE 1 : 50

ห้องน้ำให้ห้องนอน ใช้ฝักบัวสายอ่อน

7.28 ตร.ม

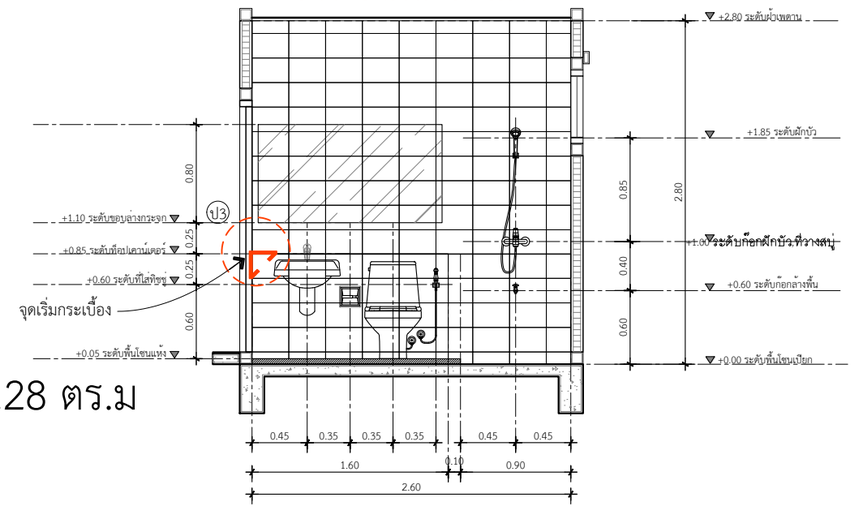

รูปตัดขยายห้องน้ำ 2 แนว B

IN SCALE 1 : 50

PB -คอตโต้ 8*12 บริค ชาติน ดำ

** แนบแบบขยายระยะ / การติดตั้งสุขภัณฑ์

QDBuild คิวดีบิลด์

PROJECT

บ้านพักอาศัย ค.ส.ล. 1 ชั้น
(แบบบ้าน Cosmosia)

DATE :

ARCHITECT

STRUCTURAL ENGINEER

SANITARY ENGINEER

MECHANICAL ENGINEER

LANDSCAPE PROJECT

REVISE

No.	Detail	Date

OWNER

DRAWING TITLE

แบบขยายห้องน้ำ 1, 2

SCALE : 1: 50

Drawing No:

Sheet No : 33

DOCUMENT No :