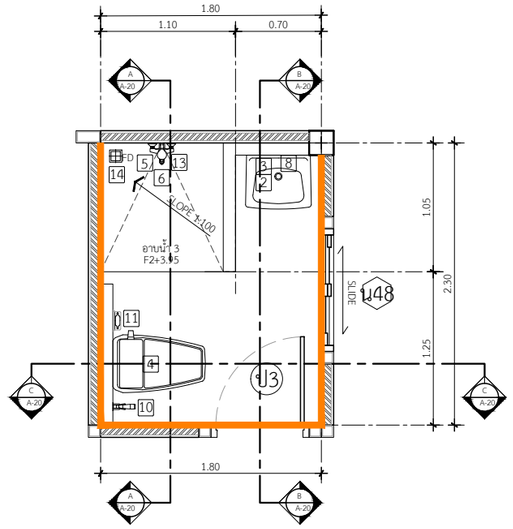

แปลนขยายห้องน้ำ 1

IN SCALE 1 : 50

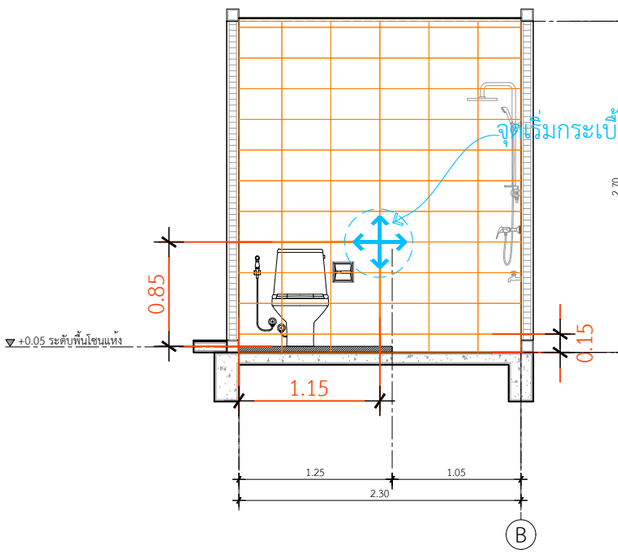

รูปตัดขยายห้องน้ำ 1 แนว A

IN SCALE 1 : 50

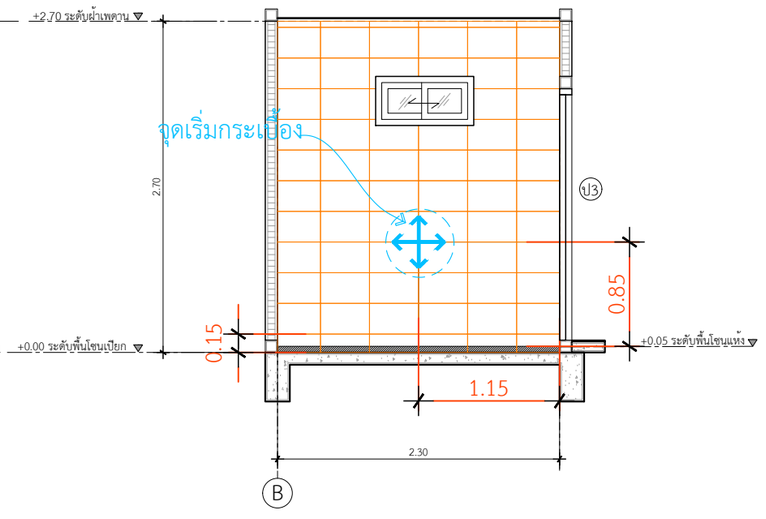

รูปตัดขยายห้องน้ำ 1 แนว B

IN SCALE 1 : 50

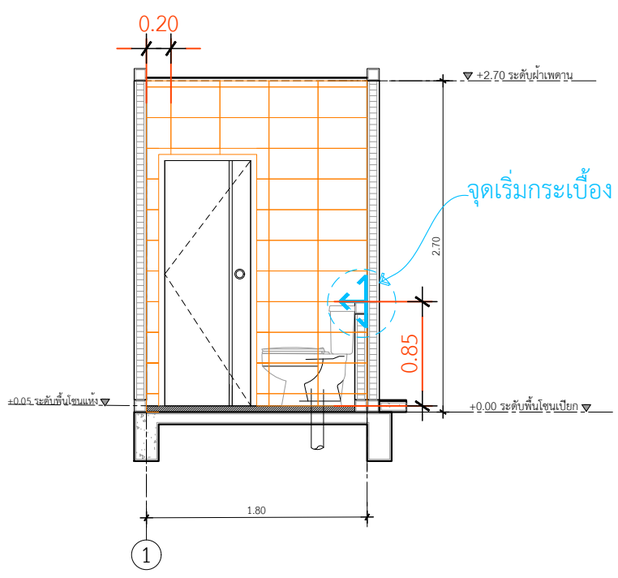

รูปตัดขยายห้องน้ำ 1 แนว C

IN SCALE 1 : 50

กระเบื้อง แพรวผกา-ขาว 10 x 16
คิ้วกระเบื้อง PVC ขนาด 1.4cm.x2.0m.X14mm.(หนา)สีขาวเงา

QDHouse Construction

PROJECT

บ้านพักอาศัย ค.ส.ล. 2 ชั้น

DATE :

ARCHITECT

STRUCTURAL ENGINEER

SANITARY ENGINEER
-

MECHANICAL ENGINEER
-

LANDSCAPE PROJECT
-

REVISE

No.	Detail	Date