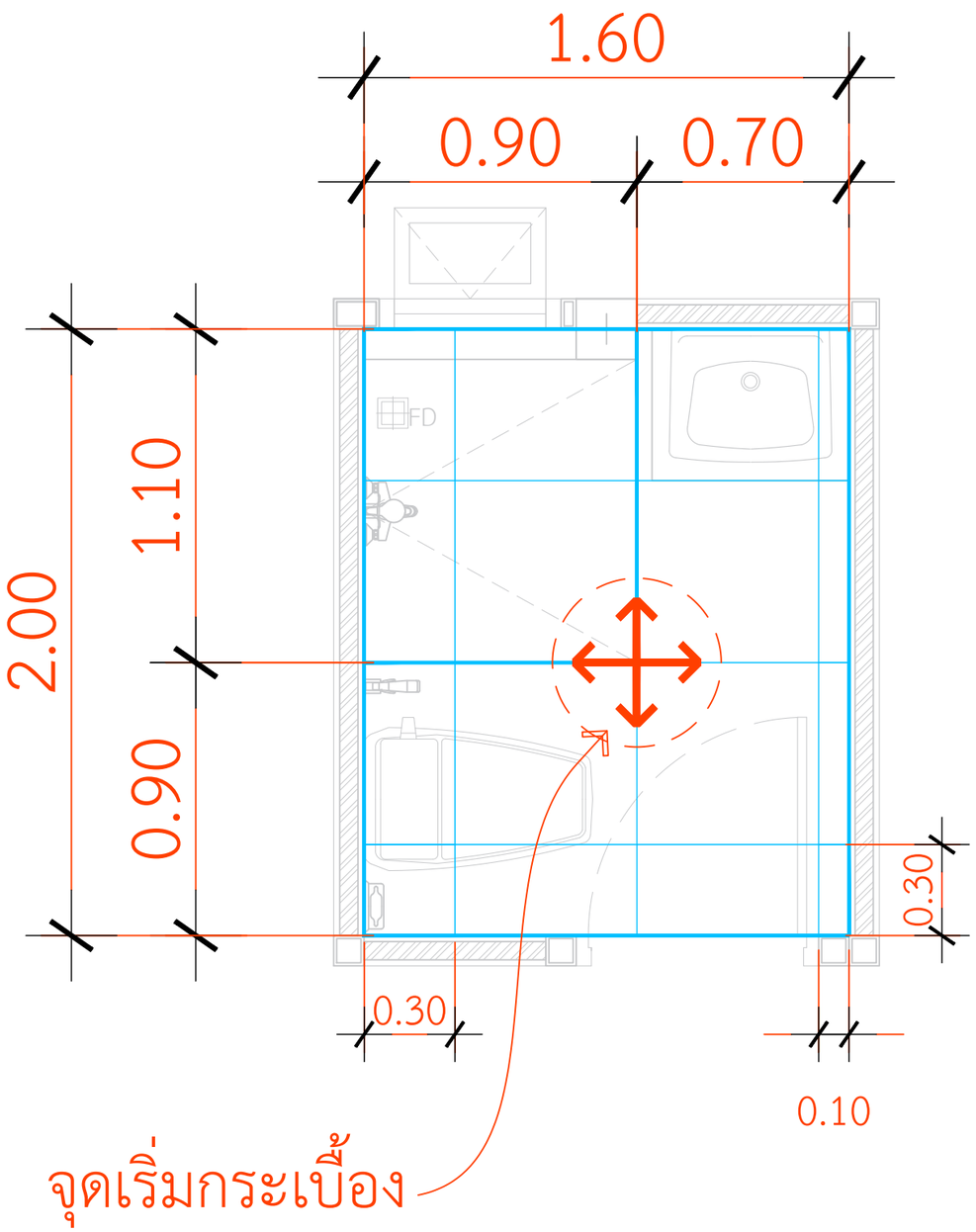



กระเบื้องพื้นห้องน้ำ1
กระเบื้องพื้น ควีนสโตน เทา(ตัดขอบ) A
เฉด 253-M ขนาด 24×24

พื้นห้องน้ำ1 3.20 ตร.ม.

แบบขยายกระเบื้องพื้นห้องน้ำ2
IN SCALE 1 : 20

QDHouse Construction

PROJECT
บ้านพักอาศัย ค.ส.ล. 2 ชั้น

DATE :

ARCHITECT

STRUCTURAL ENGINEER

SANITARY ENGINEER
-

MECHANICAL ENGINEER
-

LANDSCAPE PROJECT
-

REVISE

No.	Detail	Date