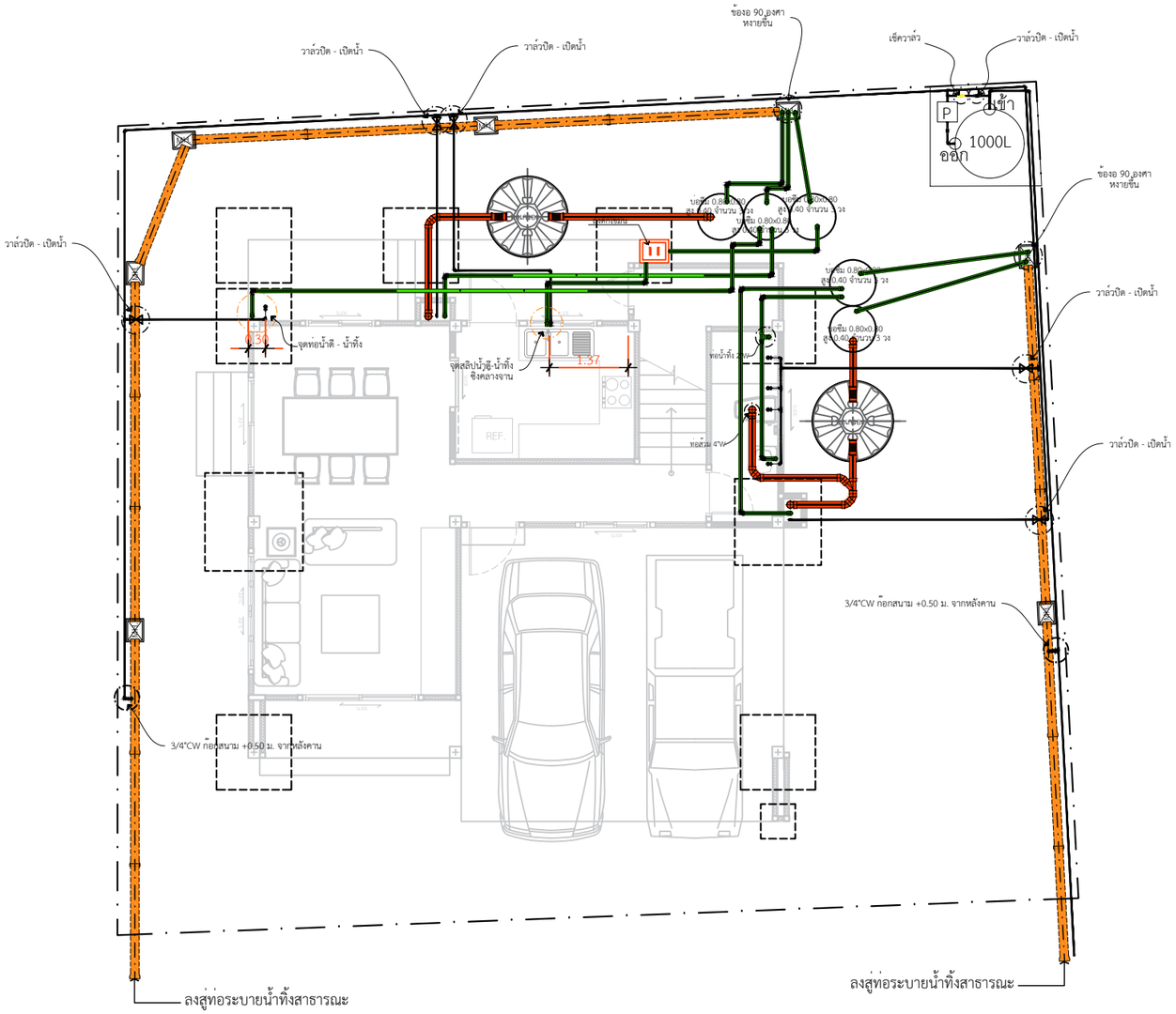

แปลนสุขาภิบาลชั้นล่าง

IN SCALE 1 : 100

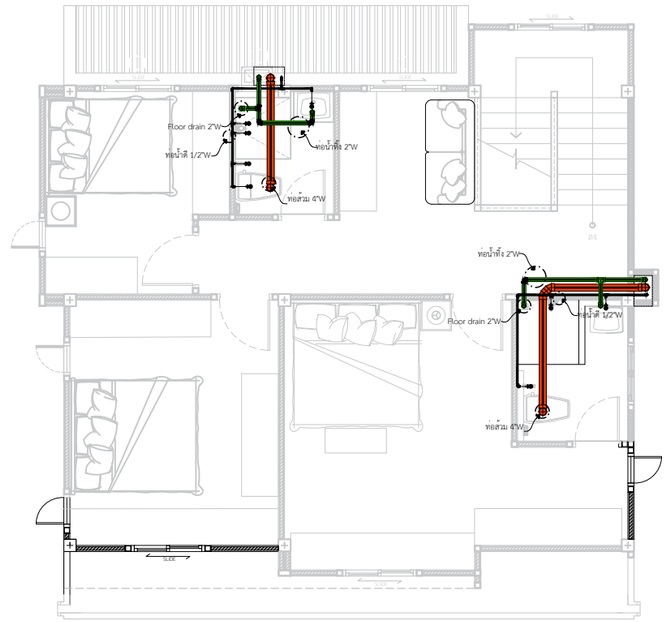

แปลนสุขาภิบาลชั้นบน

IN SCALE 1 : 100

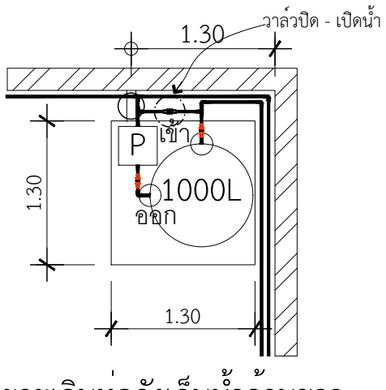

ขยายเดินท่อถังเก็บน้ำด้านขวา

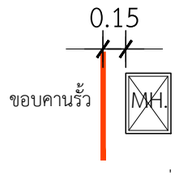

แบบขยายการวางบ่อพัก

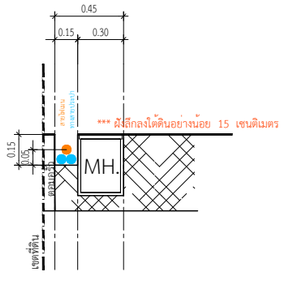

*ท่อใยหิน ขนาด 6"
2 เมตร 14 ท่อน
3 เมตร 3 ท่อน

*บ่อพัก 30x40
7 บ่อ

*ถังดักไขมัน ขนาด 40x50
1 บ่อ

บ่อซึม ถังแซทต้องวางให้ตรงเซนเตอร์เดียวกัน
ระดับหลังทางน้ำเข้าถังแซท = 0.00 m.

***หมายเหตุ ท่อน้ำดีเข้าสุขภัณฑ์ ใช้ท่อขนาด $\frac{1}{2}$" ทั้งหมด
*** ฝังลึกลงใต้ดินอย่างน้อย 15 เซนติเมตร
***ท่ออากาศ สูง 3 เมตร

QDBuild คิวดีบิลด์

PROJECT

บ้านพักอาศัย ค.ส.ล. 2 ชั้น

DATE :

ARCHITECT

STRUCTURAL ENGINEER

SANITARY ENGINEER
-

MECHANICAL ENGINEER
-

LANDSCAPE PROJECT
-

REVISE

No.	Detail	Date

OWNER

DRAWING TITLE

SCALE : 1: 100

Drawing No:

Sheet No : 33

DOCUMENT No :