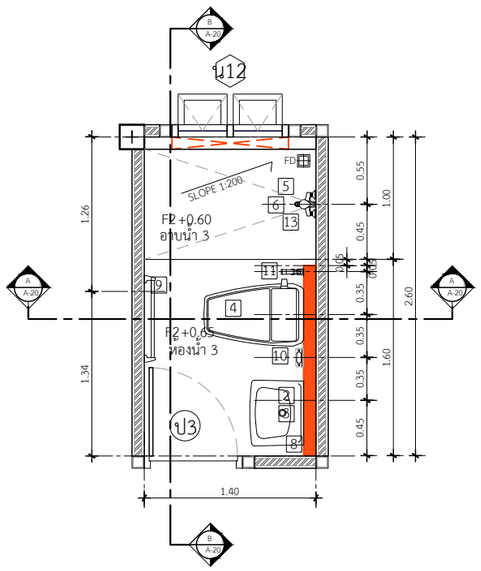

แปลนขยายห้องน้ำ 1

IN SCALE 1 : 50

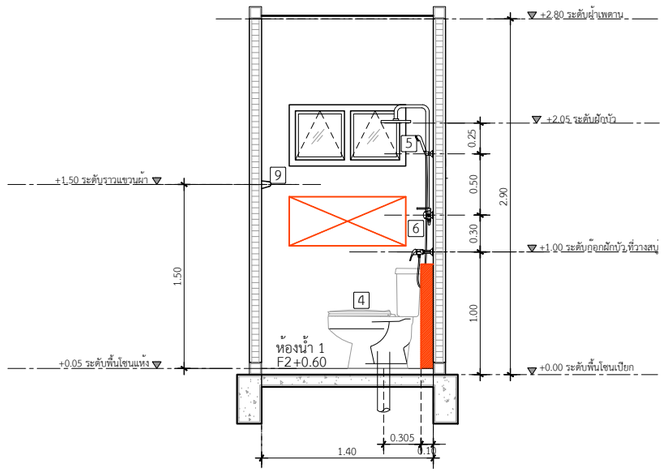

รูปตัดขยายห้องน้ำ 1 แนว A

IN SCALE 1 : 50

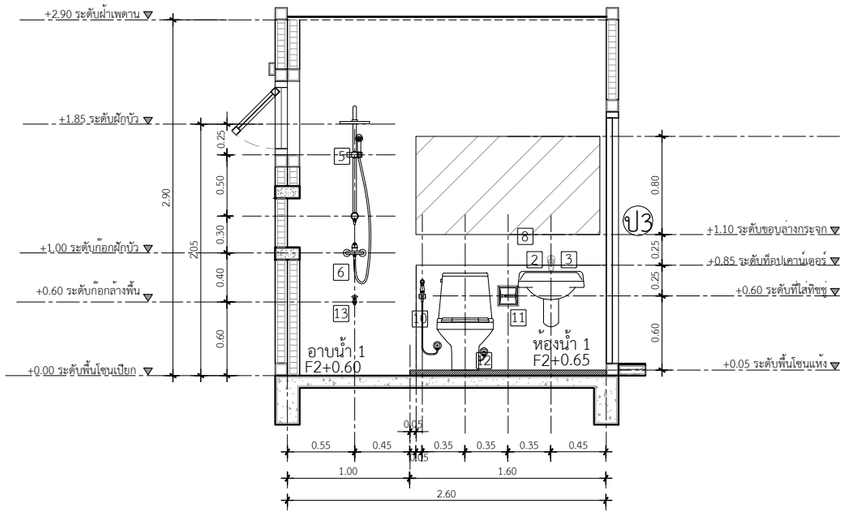

รูปตัดขยายห้องน้ำ 1 แนว B

IN SCALE 1 : 50

QDHouse Construction

PROJECT

บ้านพักอาศัย ค.ส.ล. 1 ชั้น

DATE :

ARCHITECT

STRUCTURAL ENGINEER

SANITARY ENGINEER

MECHANICAL ENGINEER

LANDSCAPE PROJECT

REVISE

No.	Detail	Date

OWNER

DRAWING TITLE

แบบขยายห้องน้ำ 3

SCALE : 1: 50

Drawing No:

Sheet No : 33

DOCUMENT No :