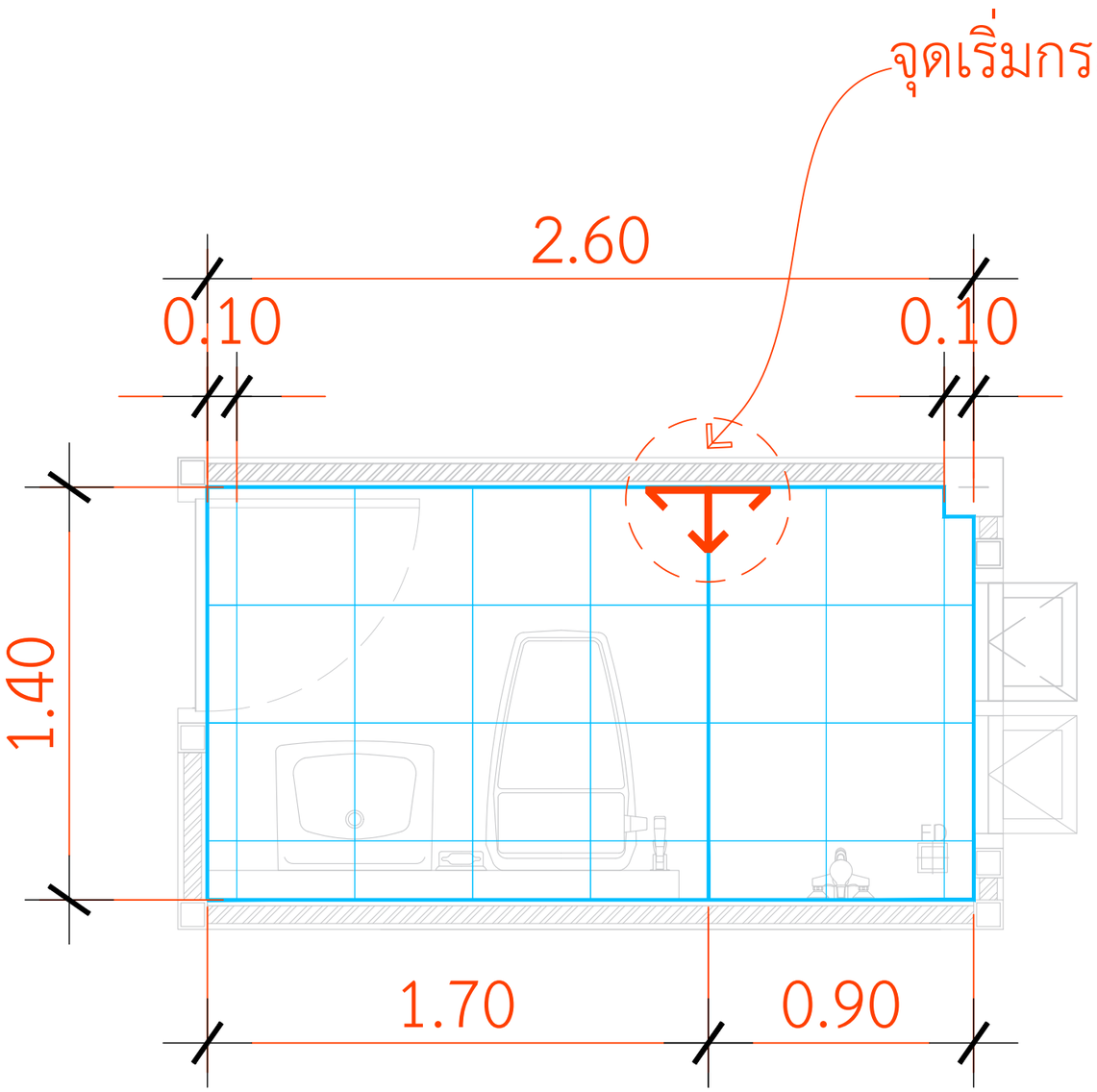



กระเบื้องพื้นห้องน้ำ1
กระเบื้องพื้น Cotto FT 40x40 เคลย์มิสต์ เทา B

พื้นห้องน้ำ1 3.64 ตร.ม.

แบบขยายกระเบื้องพื้นห้องน้ำ1
IN SCALE 1 : 20

QDHouse Construction

PROJECT
บ้านพักอาศัย ค.ส.ล. 1 ชั้น

DATE :

ARCHITECT

STRUCTURAL ENGINEER

SANITARY ENGINEER
-

MECHANICAL ENGINEER
-

LANDSCAPE PROJECT
-

REVISE

No.	Detail	Date

OWNER

DRAWING TITLE

SCALE : 1: 20

Drawing No:

Sheet No : 33

DOCUMENT No :